CV-A-RMS Out2

CV-A-RMS Out2, Convertidor de tensión CA, medida RMS

Código: M25052.

> Tipo Salida: 2

> Salida analógica: 4...20mA

> Medida: 300 Vca

> Parámetros: V ~

Descripción

Los convertidores **CV-A** transforman una tensión alterna en una señal de proceso.
La salida analógica es directamente proporcional al valor medio de la señal de entrada, calibrada como RMS con una señal sinusoidal de 50 Hz.

Fecha creación: 29/08/2025 - CIRCUTOR, SAU se reserva el derecho de realizar cambios técnicos o modificar el contenido/imágenes de este documento sin previo aviso, para mejorar su fiabilidad, funcionalidad, diseño o por otros motivos.
No acepta responsabilidad alguna por los posibles errores, inexactitud o la posible falta de información en el mismo.

CV-A-RMS Out2

Convertidor de tensión alterna

Código: M25052.

Especificaciones

Alimentación en alterna (aislamiento)

Test de impulsos (kV)	4 kV (1,2/50µs)
Tensión de prueba (kV)	3 kV RMS 50 Hz 1min

Alimentación en alterna

Consumo	2,5 VA
Frecuencia	40...90 Hz
Tensión nominal	24/115/230/400 Vca (-15...+20%)

Alimentación en contínua (aislamiento)

Test de impulsos (kV)	3 kV (1,2/50µs)
Tensión de prueba (kV)	2 kV RMS 50Hz 1 min

Alimentación en contínua

Consumo	2,5 VA
Tensión nominal	9...36 Vcc / 90...140 Vcc

Características mecánicas

Tamaño (mm) ancho x alto x fondo	40 x 72 x 110 (mm)
Peso Neto (kg)	0,31

Características ambientales

Grado de protección	IP 20 (Terminales) IP 40 (Caja)
Temperatura de almacenamiento	-40....+70 °C
Temperatura de trabajo	-10...+55 °C

Circuito de medida de tensión

Impedancia entrada	3000 Ω/V
Margen medida frecuencia	45...65 Hz
Margen medida tensión	0...150 % Vn
Tensión nominal	0...300 Vca
Tensión máx. de medida permanente	1000 V

Normas

Seguridad eléctrica, Altitud máx. (m)	2000
Normas	IEC 529, IEC 688, IEC 801, EN 50081-2, EN 50082-2, IEC 1010

Entradas analógicas

Impedancia de carga en corriente	< 500 Ω

Fecha creación: 29/08/2025 - CIRCUTOR, SAU se reserva el derecho de realizar cambios técnicos o modificar el contenido/imágenes de este documento sin previo aviso, para mejorar su fiabilidad, funcionalidad, diseño o por otros motivos.
No acepta responsabilidad alguna por los posibles errores, inexactitud o la posible falta de información en el mismo.

CV-A-RMS Out2

Convertidor de tensión alterna

Código: M25052.

Rizado (valor eficaz, RMS)	< 0,5 %
Impedancia de carga en tensión	> 500 Ω
Tiempo de respuesta	< 300 ms (0...99 % Vn)

Salidas analógicas

Modo corriente: rango nominal	0...20 mA
Salida desplazada	0,2...2 V / 2...10 V / 4...20 mA
Modo tensión: rango nominal de la salida	0...5, 10 Vca

Precisión de medidas

Medida de corriente de fase	0,2 % FE

CV-A
Convertidor de tensión AC

CÓDIGO	TIPO	Tipo Salida	Salida analógica	Medida	Parámetros
Tensión alterna. Precisión: ± 0,2 % lectura, 40...90 Hz					
M25031.	CV-A Out1	1	0...20mA	300 Vca	V ~
M25032.	CV-A Out2	2	4...20mA	300 Vca	V ~
M25051.	CV-A-RMS Out1	1	0...20mA	300 Vca	V ~
M25052.	CV-A-RMS Out2	2	4...20mA	300 Vca	V ~

Los modelos xxx-**AP**: precisión: ± 0,5 % lectura, 40...90 Hz. No requiere alimentación auxiliar.
Indicar: Valor cero, fondo escala y tipo de salida.
Para otros valores, Ver tabla codificación en páginas siguientes

Fecha creación: 29/08/2025 - CIRCUTOR, SAU se reserva el derecho de realizar cambios técnicos o modificar el contenido/imágenes de este documento sin previo aviso, para mejorar su fiabilidad, funcionalidad, diseño o por otros motivos.
No acepta responsabilidad alguna por los posibles errores, inexactitud o la posible falta de información en el mismo.

CV-A-RMS Out2

Convertidor de tensión alterna

Código: M25052.

Dimensiones

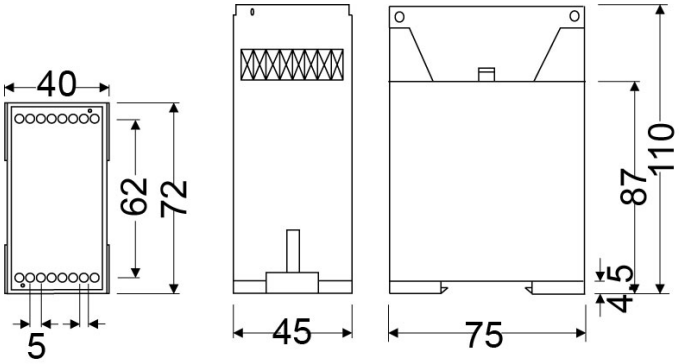
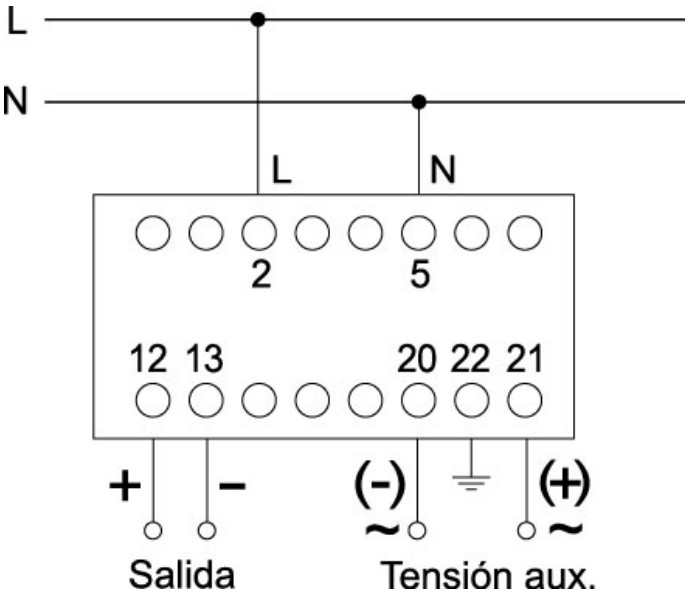
Conexiones