

CVE-A

CVE-A, Convertidor de tensión de perfil estrecho

Código: M25011.

> Tipo Salida: 2
> Salida analógica: 4...20mA
> Medida: 300 Vca
> Parámetros: V ~

Descripción

Los convertidores **CVE-A** y **CVE-AP** transforman una tensión alterna en una señal de proceso.

La salida analógica es directamente proporcional al valor medio de la señal de entrada, calibrada como RMS con una señal sinusoidal de 50 Hz.



CVE-A

Convertidores de perfil estrecho, tensión alterna

Código: M25011.

Especificaciones

Alimentación en alterna

Consumo	2,5 VA
Frecuencia	40...90 Hz
Tensión nominal	115/230 Vca (-10...+10 %)

Características mecánicas

Tamaño (mm) ancho x alto x fondo	20 x 70 x 110 (mm)
Peso Neto (kg)	0,06

Características ambientales

Grado de protección	IP 20 (Terminales) IP 40 (Caja)
Temperatura de almacenamiento	-40....+70 °C
Temperatura de trabajo	-10...+60 °C

Circuito de medida de tensión

Consumo	0,2 VA
Margen medida frecuencia	45/65 Hz
Margen medida tensión	5...120 % Vn
Tensión nominal	0...660 V
Tensión máx. de medida permanente	1000 V

Normas

Seguridad eléctrica, Altitud máx. (m)	2000
Normas	IEC 529, IEC 688, IEC 801, EN 50081-1, EN 50082-1, IEC 1010

Entradas analógicas

Impedancia de carga en corriente	< 500 Ω
Rizado (valor eficaz, RMS)	< 2 %
Impedancia de carga en tensión	> 500 Ω
Tiempo de respuesta	< 300 ms (0...99 % Vn)

Salidas analógicas

Modo corriente: rango nominal	0...10, 20 mAac
Salida desplazada	0,2...2 V / 2...10 V / 4...20 mA
Modo tensión: rango nominal de la salida	0...5, 10 Vca

Precisión de medidas

Medida de corriente de fase	0,5 % FE



CVE-A

Convertidores de perfil estrecho, tensión alterna

Código: M25011.

CVE
Convertidor de tensión de perfil estrecho

CÓDIGO	TIPO	Tipo Salida	Salida analógica	Sistema	Medida	Parámetros
Convertidor de Tensión alterna						
M25011.	CVE-A	2	4...20mA	-	300 Vca	V ~

Especificar SEGÚN TABLA DE CODIFICACIÓN: 1. Código / 2. Rango de entrada / 3. Rango de salida / 4. Alimentación auxiliar / 5. En CFE-AP especificar tensión red. xxx-AP no requiere alimentación auxiliar, autoalimentado. 4 ... 20 mA de salida no es posible.
Para otros valores, Ver tabla codificación en páginas siguientes



CVE-A

Convertidores de perfil estrecho, tensión alterna

Código: M25011.

Dimensiones

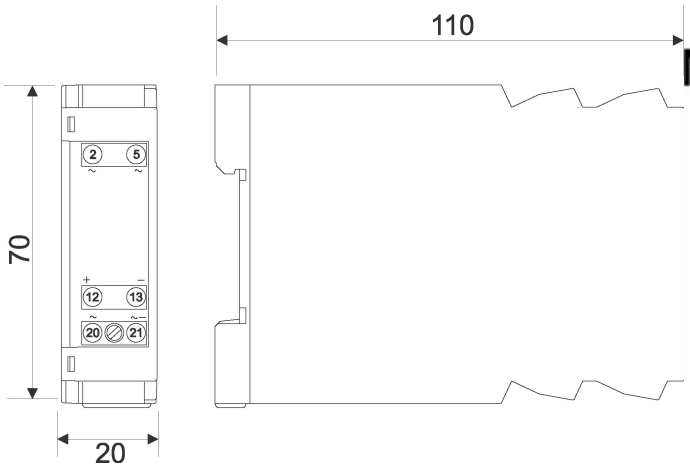

Conexiones

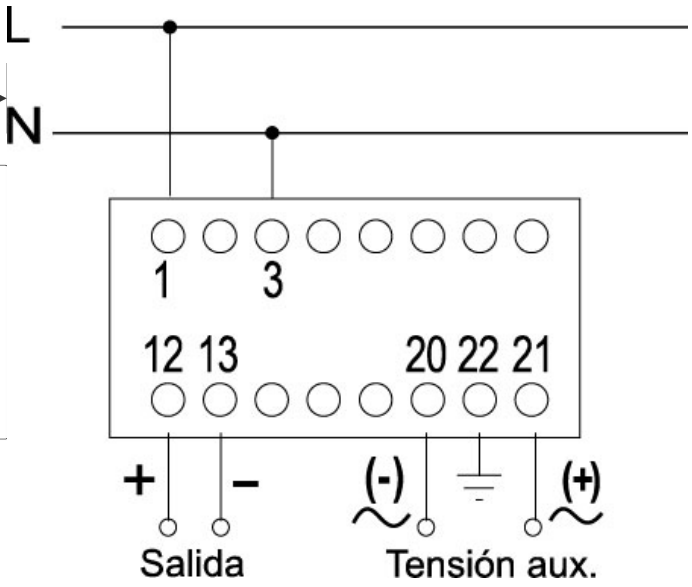

Fecha creación: 23/11/2026 - CIRCUTOR, SAU se reserva el derecho de realizar cambios técnicos o modificar el contenido/imágenes de este documento sin previo aviso, para mejorar su fiabilidad, funcionalidad, diseño o por otros motivos.
No acepta responsabilidad alguna por los posibles errores, inexactitud o la posible falta de información en el mismo.