


# FEMC96 100V

FEMC96 100V, Fasímetro electrónico 90° monofásico, panel 96x96

Código: M13433. **DESCATALOGADO**

> Escala: 90° P1
> Sistema: Monofásicos
> Precisión: 1,5
> Rango medida (V): 100
> Módulos: 96x96

## Descripción

- No necesitan alimentación auxiliar.
- Cajas DIN de dimensiones 96 y 144 mm.
- Clase de precisión 1,5
- Convertidor electrónico incorporado
- Circuitos monofásicos y trifásicos equilibrados.

## Aplicación

Para la medida del cosφ en circuitos monofásicos y trifásicos equilibrados o desequilibrados.

Fecha creación: 25/11/2026 - CIRCUTOR, SAU se reserva el derecho de realizar cambios técnicos o modificar el contenido/imágenes de este documento sin previo aviso, para mejorar su fiabilidad, funcionalidad, diseño o por otros motivos.
No acepta responsabilidad alguna por los posibles errores, inexactitud o la posible falta de información en el mismo.



# FEMC96 100V

Fasímetros

Código: M13433.

## Especificaciones

### Características mecánicas

| | |
|---|---|
| Tamaño (mm) ancho x alto x fondo | 96 x 96 x 62.9 (mm) |
| Fijación | Panel |
| Peso Neto (kg) | 0,48 |

### Características ambientales

| | |
|---|---|
| Grado de protección | Panel: IP 52 (Frontal), IP 00 (Terminales) |
| Temperatura de almacenamiento | -25...+40 °C |
| Temperatura de trabajo | +10 ... +30 °C |

### Normas

| | |
|---|---|
| Certificaciones | CE |
| Seguridad eléctrica, Altitud máx. (m) | 2000 |
| Normas | BS 89, UNE-EN 60051, IEC 144, DIN 43780, IEC 51, UNE 21318 |

### Circuito de medida de corriente

| | |
|---|---|
| Consumo | 1,5 VA |
| Frecuencia de muestreo | 20 ... 100 Hz |
| Corriente nominal (In) | ... 5 A |
| Sobrecarga admisible | 1,2 In permanente / 5 In durante 30s / 10 In durante 5s / 40 In durante 1s |

### Circuito de medida de tensión

| | |
|---|---|
| Consumo | 1 VA |
| Frecuencia muestreo | 40 ... 70 Hz |
| Tensión máx. de medida permanente | 1,2 Vn permanente / 2 Vn durante 5s |

### Características eléctricas

| | |
|---|---|
| Tensión de aislamiento, circuito | 2 kV, 50 Hz, 1 min entre mecanismo y caja |

### Precisión de medidas

| | |
|---|---|
| Precisión | ± 1,5 % FE |

**FEMC / FETC**
Fasímetros 90°

| CÓDIGO | TIPO | Escala | Precisión | Módulos |
|---|---|---|---|---|
| **Monofásicos** | | | | |
| M13434. | FEMC96 110V | 90° P1 | 1,5 | 96x96 |



Fecha creación: 25/11/2026 - CIRCUTOR, SAU se reserva el derecho de realizar cambios técnicos o modificar el contenido/imágenes de este documento sin previo aviso, para mejorar su fiabilidad, funcionalidad, diseño o por otros motivos.
No acepta responsabilidad alguna por los posibles errores, inexactitud o la posible falta de información en el mismo.




# FEMC96 100V

Fasímetros

Código: M13433.

Rango de corriente del 0,1 a 1,2 In. Para conectar a transformadores .../5A.
Convertidor electrónico incorporado.



# FEMC96 100V

Fasímetros

Código: M13433.

## Dimensiones

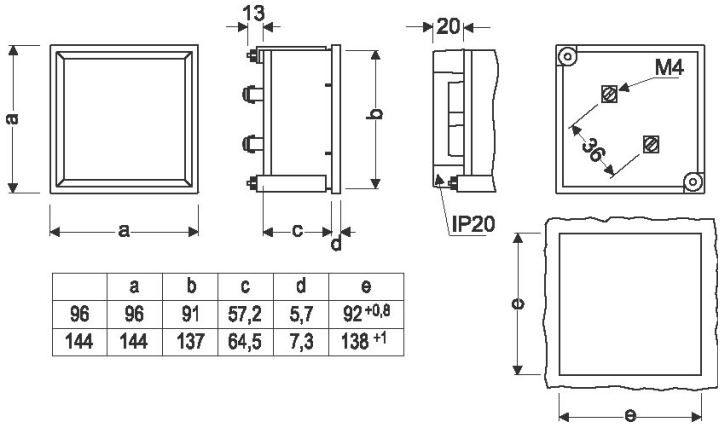


| | a | b | c | d | e |
|---|---|---|---|---|---|
| 96 | 96 | 91 | 57,2 | 5,7 | $92^{+0,8}$ |
| 144 | 144 | 137 | 64,5 | 7,3 | $138^{+1}$ |

## Conexiones

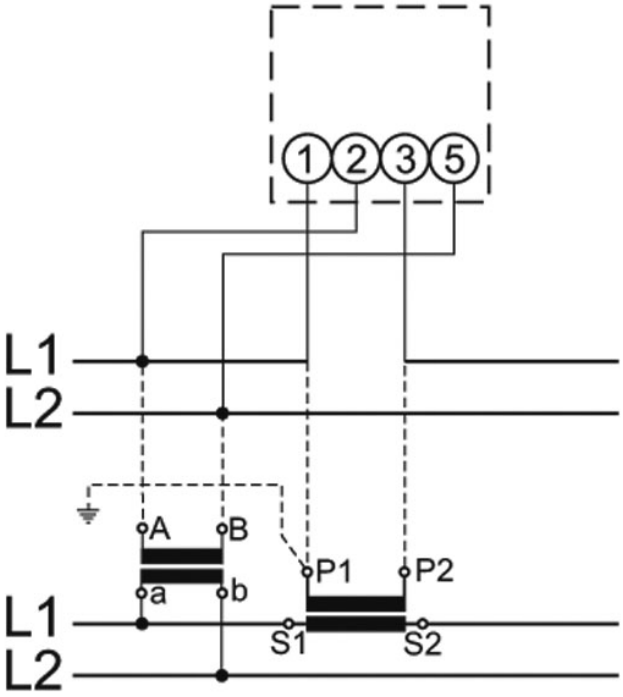




Fecha creación: 25/11/2026 - CIRCUTOR, SAU se reserva el derecho de realizar cambios técnicos o modificar el contenido/imágenes de este documento sin previo aviso, para mejorar su fiabilidad, funcionalidad, diseño o por otros motivos.
No acepta responsabilidad alguna por los posibles errores, inexactitud o la posible falta de información en el mismo.