

HLC96 46-54Hz 17L

HLC96 46-54Hz 17L, Frecuencímetro de 17 láminas, 96x96

Código: M129310080000 **DESCATALOGADO**

> Precisión: 0,5
> Medida: 46...54 Hz
> Frecuencia (Hz): 46...54, 17 láminas
> Módulos: 96x96

Descripción

- No necesitan alimentación auxiliar.
- Cajas DIN de dimensiones 72, 96 y 144 mm
- Clase de precisión 0,5
- Medida independiente de la forma de onda

Aplicación

Para la medida de frecuencia en circuitos de corriente alterna de cualquier forma de onda y donde las condiciones ambientales y físicas sean significativas.

Fecha creación: 23/11/2026 - CIRCUTOR, SAU se reserva el derecho de realizar cambios técnicos o modificar el contenido/imágenes de este documento sin previo aviso, para mejorar su fiabilidad, funcionalidad, diseño o por otros motivos.
No acepta responsabilidad alguna por los posibles errores, inexactitud o la posible falta de información en el mismo.



HLC96 46-54Hz 17L

Frecuencímetros de láminas

Código: M129310080000

Especificaciones

Características mecánicas

Tamaño (mm) ancho x alto x fondo	96 x 96 x 69.2 (mm)
Peso Neto (kg)	0,3

Características ambientales

Grado de protección	Panel: IP 52 (Frontal), IP 00 (Terminales)
Temperatura de almacenamiento	-25...+40 °C
Temperatura de trabajo	+10 ... +30 °C

Normas

Certificaciones	CE
Seguridad eléctrica, Altitud máx. (m)	2000
Normas	BS 89, UNE-EN 60051, IEC 144, DIN 43780, IEC 51, UNE 21718

Circuito de medida de corriente

Sobrecarga admisible	1,5 In permanente / 15 In durante 1s

Circuito de medida de tensión

Consumo	2 ... 3 VA
Frecuencia muestreo	50 ... 400 Hz
Tensión nominal	230 Vca

Características eléctricas

Tensión de aislamiento, circuito	2kV a 50 Hz < 1min entre mecanismo y caja

Precisión de medidas

Precisión	0,5 % FE

HLC
Frecuencímetro de láminas

CÓDIGO	TIPO	Precisión	Módulos	Medida	Frecuencia (Hz)
M1292100C0000	HLC72 47-53Hz 13L	0,5	72x72	47...53 Hz	47...53, 13 láminas
M129310090000	HLC96 56-64Hz 17L	0,5	96x96	56...64 Hz	57...63, 17 láminas

Fecha creación: 23/11/2026 - CIRCUTOR, SAU se reserva el derecho de realizar cambios técnicos o modificar el contenido/imágenes de este documento sin previo aviso, para mejorar su fiabilidad, funcionalidad, diseño o por otros motivos.
No acepta responsabilidad alguna por los posibles errores, inexactitud o la posible falta de información en el mismo.



HLC96 46-54Hz 17L

Frecuencímetros de láminas

Código: M129310080000

Dimensiones

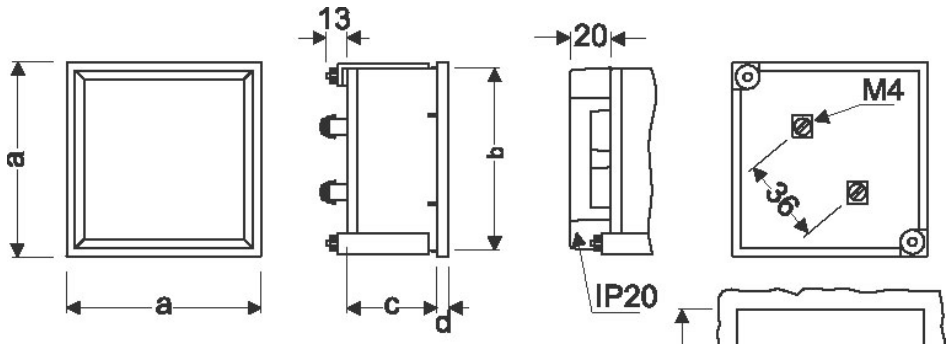

	a	b	c	d	e
72	72	67,2	43,5	5,7	68 +0,8
96	96	91	43,5	5,7	92 +0,8
96 (c)	96	91	57,2	5,7	92 +0,8
144	144	137	64,5	7,3	138 +1