

MMCSC45 .../5A

MMCSC45 .../5A, Amperímetro maxímetro bimetálico + amperímetro hierro móvil, carril DIN

Código: M12661. **DESCATALOGADO**

> Escala: 90°, P1, 2
> Precisión: 3
> Rango medida (A): .../5 A

Descripción

- No necesitan alimentación auxiliar
- Cajas DIN de dimensiones 48, 72, 96 y 144 mm.
- Clase de precisión 3
- Medida en C.A. de .../5 A (bajo demanda .../1 A)
- Escalas intercambiales para MC48, MC72, MC96, MM 45, EMC72, EMC96
- Tiempos de inercia térmica de 15 min (bajo demanda, 8 y 30 min)

Aplicación

Para controlar en un mismo equipo el estado de la corriente alterna y medir sobrecargas de larga duración, integradas en un período determinado.

Fecha creación: 23/11/2026 - CIRCUTOR, SAU se reserva el derecho de realizar cambios técnicos o modificar el contenido/imágenes de este documento sin previo aviso, para mejorar su fiabilidad, funcionalidad, diseño o por otros motivos.
No acepta responsabilidad alguna por los posibles errores, inexactitud o la posible falta de información en el mismo.



MMCSC45 .../5A

Amperímetros maxímetros

Código: M12661.

Especificaciones

Características mecánicas

Tamaño (mm) ancho x alto x fondo	85 x 52 x 65 (mm)
Fijación	Carril DIN
Peso Neto (kg)	0,14

Características ambientales

Grado de protección	Carril DIN: IP 52 (frontal), IP 00 (terminales)
Temperatura de almacenamiento	-25...+40 °C
Temperatura de trabajo	+10 ... +30 °C

Normas

Certificaciones	UL
Seguridad eléctrica, Altitud máx. (m)	2000
Normas	BS 89, UNE-EN 60051, IEC 144, UL94, DIN 43780, IEC 51, UNE 21318

Circuito de medida de corriente

Consumo	3,25 VA
Sobrecarga admisible	1,5 In permanente / 15 In durante 1s

Características eléctricas

Tensión de aislamiento, circuito	2 KV A 50 HZ < 1min entre mecanismo y caja

Precisión de medidas

Precisión	± 3 % FE

EMC

Amperímetros maxímetros

CÓDIGO	TIPO	Escala	Precisión	Rango medida (A)	Módulos
M12632.	EMC96 .../5A	Doble escala 90°, P1,2, hierro móvil P2	Bimetálico	.../5 A	96x96

Escala NO incluida



MMCSC45 .../5A

Amperímetros maxímetros

Código: M12661.

Dimensiones

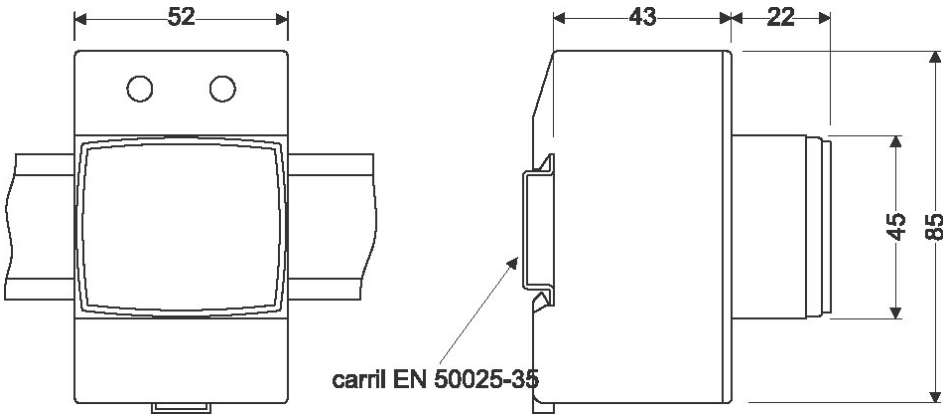

Fecha creación: 23/11/2026 - CIRCUTOR, SAU se reserva el derecho de realizar cambios técnicos o modificar el contenido/imágenes de este documento sin previo aviso, para mejorar su fiabilidad, funcionalidad, diseño o por otros motivos.
No acepta responsabilidad alguna por los posibles errores, inexactitud o la posible falta de información en el mismo.