BMSC45 600V

BMSC45 600V, Voltímetro para medida en contínua, bobina móvil, carril DIN

Código: M1176F. **DESCATALOGADO**

> Escala: 90º , P1
> Precisión: 1,5
> Rango medida (V): 600
> Equipo: BMSC45

Descripción

- No necesitan alimentación auxiliar
- Clase de precisión 1,5
- Medida en C.C. De 25 A ... 60 A, ó ... 60 mV
- Escalas intercambiales

Aplicación

En aplicaciones de corriente continua para controlar el estado de la corriente de una forma muy rápida y visual.

Fecha creación: 06/12/2025 - CIRCUTOR, SAU se reserva el derecho de realizar cambios técnicos o modificar el contenido/imágenes de este documento sin previo aviso, para mejorar su fiabilidad, funcionalidad, diseño o por otros motivos.
No acepta responsabilidad alguna por los posibles errores, inexactitud o la posible falta de información en el mismo.

BMSC45 600V

Voltímetros de bobina móvil

Código: M1176F.

Especificaciones

Características mecánicas

Tamaño (mm) ancho x alto x fondo	85 x 65 x 52 (mm)
Fijación	Carril DIN
Peso Neto (kg)	0,224

Características ambientales

Grado de protección	Carril DIN: IP 52 (frontal), IP 00 (terminales)
Temperatura de almacenamiento	-25...+40 °C
Temperatura de trabajo	+10 ... +30 °C

Normas

Certificaciones	CE
Seguridad eléctrica, Altitud máx. (m)	2000
Normas	BS 89, UNE-EN 60051, IEC 144, DIN 43780, IEC 51, UNE 21318

Circuito de medida de tensión

Consumo	1000 Ω/V
Frecuencia muestreo	20...100 Hz
Tensión máx. de medida permanente	1,2 Vn / 2 Vn permanente 5s

Características eléctricas

Tensión de aislamiento, circuito	2 kV a 50Hz < 1 min entre mecanismo y caja

Precisión de medidas

Precisión	1,5 % FE

Fecha creación: 06/12/2025 - CIRCUTOR, SAU se reserva el derecho de realizar cambios técnicos o modificar el contenido/imágenes de este documento sin previo aviso, para mejorar su fiabilidad, funcionalidad, diseño o por otros motivos.
No acepta responsabilidad alguna por los posibles errores, inexactitud o la posible falta de información en el mismo.

BMSC45 600V

Voltímetros de bobina móvil

Código: M1176F.

Dimensiones

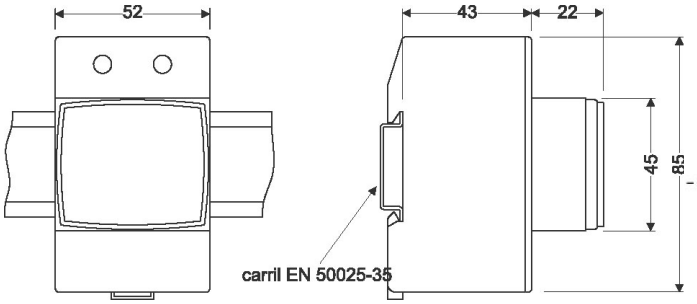
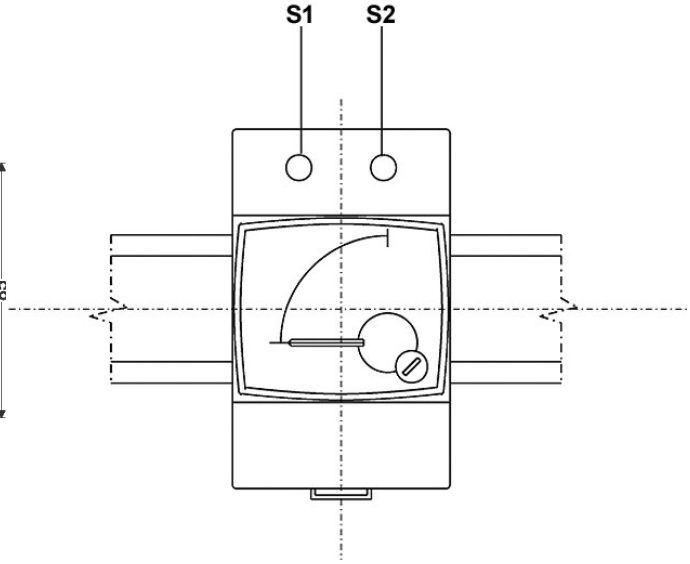
Conexiones