

PVT2-INV

PVT2-INV, Marquesina simple con cubierta invertida,

Código: EPVT10.

Descripción

La serie PVT está compuesta por 3 modelos: PVT2, PVT2 -INV y PVT4.
Es ideal para acometer grandes extensiones de párking cubierto con producción solar fotovoltaica.
La estructura principal del modelo PVT esta formado por perfiles normalizadas IPE que nos permitirá realizar proyectos de mucha mas envergadura, con costes y plazos de entrega inferiores y adaptarnos mejor a las exigencias del terreno.

Aplicación

- Instalaciones de energía fotovoltaica en edificios en los que la cubierta no es apta para la instalación de paneles fotovoltaicos convencionales.
- Autoconsumo instantáneo, ideal para edificios industriales, comerciales o residenciales con parking exterior y consumo diurno.

Fecha creación: 25/11/2026 - CIRCUTOR, SAU se reserva el derecho de realizar cambios técnicos o modificar el contenido/imágenes de este documento sin previo aviso, para mejorar su fiabilidad, funcionalidad, diseño o por otros motivos.
No acepta responsabilidad alguna por los posibles errores, inexactitud o la posible falta de información en el mismo.



PVT2-INV

Marquesinas solares enfocadas a grandes proyectos

Código: EPVT10.

Especificaciones

Características Pie

Grado protección	C4
Material	ACERO S-275 JR
Medidas	1850 x 2640 x 330 mm
Peso	127 kg
Separación pies	7,5 m

Características Vela

Grado inclinación	9°
Grado protección	C4
Material	ACERO S-275 JR
Medidas	180 x 4675 x 91 mm
Peso	75 kg

Prestaciones

Adicionales	Impermeabilidad Servicio de montaje Posible cubierta invertida Enfocada a grandes proyectos Posibilidad de plazas liniales
Opcional	Grado protección C5

Normas

Normas	Europea: Eurocódigo: 0, 1 y 3 Española: CÓDIGO TÉCNICO DE LA EDIFICACIÓN: DB-SE-SE, DB-SE-AE, DB-SE-A

PVT
Marquesinas solares para autoconsumo instantáneo

CÓDIGO	TIPO	Descripción
EPVT10.	PVT2-INV	Marquesina simple con cubierta invertida
EPVT20.	PVT2	Marquesina simple
EPVK40.	PVT4	Marquesina doble para dos hileras de coches enfrentadas

Las referencias de marquesinas **PVT** incluyen los siguientes componentes:

Módulos monocristalinos
Estructura de marquesina tipo PVT2, PVT4
Inversor/es FV
StringBox
CombinerBox
Sensores medioambientales (radiación y temperatura placas/ambiente)

Fecha creación: 25/11/2026 - CIRCUTOR, SAU se reserva el derecho de realizar cambios técnicos o modificar el contenido/imágenes de este documento sin previo aviso, para mejorar su fiabilidad, funcionalidad, diseño o por otros motivos.
No acepta responsabilidad alguna por los posibles errores, inexactitud o la posible falta de información en el mismo.



PVT2-INV

Marquesinas solares enfocadas a grandes proyectos

Código: EPVT10.

Se incluye el precio de las plantillas y la pintura RAL a petición del cliente.
PORTES NO INCLUIDOS

Fecha creación: 25/11/2026 - CIRCUTOR, SAU se reserva el derecho de realizar cambios técnicos o modificar el contenido/imágenes de este documento sin previo aviso, para mejorar su fiabilidad, funcionalidad, diseño o por otros motivos.
No acepta responsabilidad alguna por los posibles errores, inexactitud o la posible falta de información en el mismo.



PVT2-INV

Marquesinas solares enfocadas a grandes proyectos

Código: EPVT10.

Dimensiones

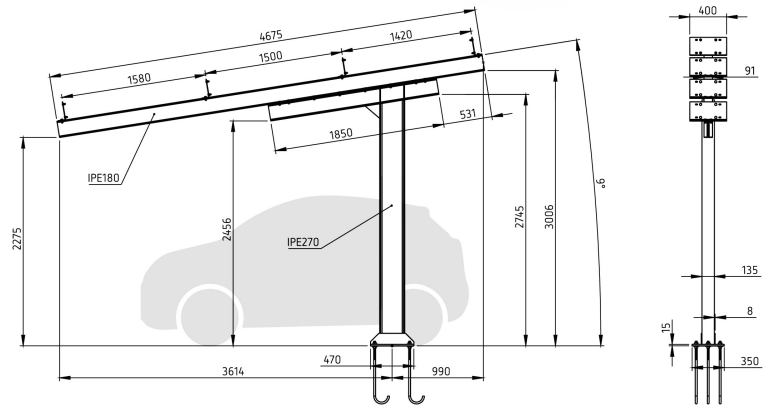

Fecha creación: 25/11/2026 - CIRCUTOR, SAU se reserva el derecho de realizar cambios técnicos o modificar el contenido/imágenes de este documento sin previo aviso, para mejorar su fiabilidad, funcionalidad, diseño o por otros motivos.
No acepta responsabilidad alguna por los posibles errores, inexactitud o la posible falta de información en el mismo.