

LM-A42-D11

LM-A42-D11, Módulo de entradas y salidas analógicas y digitales

Código: D90420.

> Protocolo: Modbus RTU | Modbus TCP/IP
> Entradas analógicas: 4
> Módulos: 3
> Comunicaciones: RS-485 | Wi-Fi
> Salida relés: 1
> Entradas digitales: 1
> Salida analógica: 2

Descripción

Módulo de gestión de señales de entradas y salidas, diseñado para montaje en carril DIN (3 módulos) y alimentación en alterna. Dispone de 4 entradas y 2 salidas analógicas (0...20 mA / 4...20 mA / 0...10 V), 1 entrada digital de libre potencial y 1 salida de relé. Comunicación serie para Modbus RTU vía RS-485 y Modbus TCP/IP vía Wi-Fi. Diseño avanzado con funciones de automatización integradas, lo que permite que el equipo pueda operar de forma autónoma, sin depender de un sistema de control central. Estas funciones son:

- Gestión de alarmas, para detectar valores dentro o fuera de rango, y activar la salida de relé.
- Conversión automática de unidades, mostrando directamente la medida en la unidad física correspondiente.
- Función "cuentahoras", registra el tiempo que la entrada digital permanece activa, clave para el seguimiento de uso y obtención del CAE.
- Servidor web integrado, con interfaz intuitiva y amigable para configuraciones avanzadas vía Wi-Fi.
- Compatible con la app MyConfig, para configuración rápida y sencilla.
- Compatible con PowerStudio SCADA WAVE, plataforma para configuración avanzada e integración en sistemas de monitorización y control.

Aplicación

Por su diseño compacto, conectividad avanzada y funciones de automatización integradas, el **LM-A42-D11** es apto para aplicaciones en cualquier entorno, desde instalaciones industriales hasta infraestructuras de servicios, como:

- Control de procesos industriales.
- Monitorización de sistemas HVAC.
- Contabilidad de consumos eléctricos o hidráulicos.
- Gestión de alumbrado público y climatización.
- Monitorización energética en edificios, hoteles o retail.
- Control de accesos y gestión de suministros en puertos deportivos, campings o espacios multiusuario.



LM-A42-D11

Módulo de entradas y salidas analógicas y digitales

Código: D90420.

Especificaciones

Alimentación en alterna

Categoría de la instalación	CAT III 300
Consumo	4 ...7 VA
Frecuencia	50 ... 60 Hz
Tensión nominal	100 ... 264 V~

Características mecánicas

Tamaño (mm) ancho x alto x fondo	52.5 x 118 x 70 (mm)
Envolvente	Plástico V0 autoextinguible
Fijación	Carril DIN
Peso Neto (kg)	0,19

Características ambientales

Grado de protección	IP 40(frontal), IP 30 (sin montar)
Humedad relativa (sin condensación)	5...95%
Temperatura de almacenamiento	-20 ... +70 °C
Temperatura de trabajo	-10 ... +50 °C

Normas

Certificaciones	CE
Seguridad eléctrica, Altitud máx. (m)	2000
Seguridad eléctrica, Categoría de la instalación	CAT III 300V / 520V, IEC 61010
Seguridad eléctrica, Clase de aislamiento	Protección contra descargas eléctricas por doble aislamiento clase II (CEI 61010)
Normas	UNE-EN 55022, UNE-EN 55016-2-1, UNE-EN 61000-4-2, UNE-EN 61000-4-4, UNE-EN 61000-4-5, UNE-EN 61000-4-6, UNE-EN 61000-4-8, UNE-EN 61000-4-11, UNE-EN 61000-4-20, UNE-EN 60068-2-1, UNE-EN 60068-2-2, UNE-EN 60068-2-78, UNE-EN 61010-1, ETSI EN 301- 489-1 v2.2.3, ETSI EN 301-489-17 v3.3.1

Interface usuario

LED	6 LED

Entradas analógicas

Cantidad	4
Rango nominal	0 ... 10 V, 2 ... 10 V|0 ... 20 mA, 4 ... 20 mA
Tipo medida	Tensión|Corriente

Entradas digitales

Cantidad	1
Tipo	Libre de potencial

Fecha creación: 24/11/2026 - CIRCUTOR, SAU se reserva el derecho de realizar cambios técnicos o modificar el contenido/imágenes de este documento sin previo aviso, para mejorar su fiabilidad, funcionalidad, diseño o por otros motivos.
No acepta responsabilidad alguna por los posibles errores, inexactitud o la posible falta de información en el mismo.



LM-A42-D11

Módulo de entradas y salidas analógicas y digitales

Código: D90420.

Salidas analógicas

Cantidad	2
Modo corriente: rango nominal	0-20 mA, 4-20 mA
Modo tensión: rango nominal de la salida	0-10 V, 2-10 V
Resolución DAC	4096 puntos

Salidas digitales de relé

Cantidad	1
Corriente nominal	5 Aca / 250 Vca (con carga resistiva)
Tipo	Relé
Tensión nominal	250 V ~ / 30 Vcc
Vida eléctrica	1 x 10^5 (250 Vca / 5 A)

Comunicación inalámbrica

Banda	2,4 GHz.|IEEE 802.11 b: 20 dBm / IEEE 802.11 n: 14 dBm
Tecnología / Tipo	Wi-Fi

LM-A-D

Módulos de entradas y salidas analógicas y digitales

CÓDIGO	TIPO	Salida relés	Entradas digitales	Salida analógica	Entradas analógicas	Comunicaciones	Protocolo
D90420.	LM-A42-D11	1	1	2 (0/4 ... 20 mA) | (0/2 ... 10 V)	4(0/4 ... 20 mA) | (0/2 ... 10 V)	RS-485 | Wi-Fi	Modbus RTU | Modbus TCP/IP

(*) Entradas digitales (lógica 0 / 1) o impulsos de energía

Fecha creación: 24/11/2026 - CIRCUTOR, SAU se reserva el derecho de realizar cambios técnicos o modificar el contenido/imágenes de este documento sin previo aviso, para mejorar su fiabilidad, funcionalidad, diseño o por otros motivos.
No acepta responsabilidad alguna por los posibles errores, inexactitud o la posible falta de información en el mismo.



LM-A42-D11

Módulo de entradas y salidas analógicas y digitales

Código: D90420.

Dimensiones

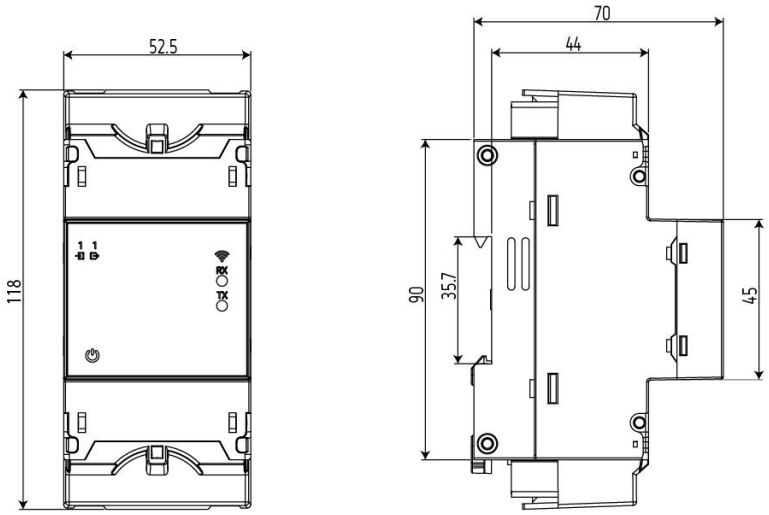

Conexiones

