

# TCPRS1+PSDC

TCPRS1+PSDC, Convertidor RS-485 / Ethernet / Wi-Fi

Código: D80011.

> Protocolo: TCP |UDP|Modbus TCP|HTTP (Web server)-REST

> Comunicaciones: Ethernet, Wi-Fi

## Descripción

Pasarela de conversión de medio físico, diseñada para comunicar dispositivos Modbus RTU con redes Modbus TCP/IP. Su diseño compacto para carril DIN (2 módulos) permite una instalación sencilla y adaptable a múltiples entornos. Cada pasarela puede gestionar hasta 32 dispositivos Modbus RTU, conectados localmente a través del puerto RS-485. Cuenta con funciones como:

- Comunicación Ethernet y Wi-Fi para Modbus TCP/IP.
- Comunicación serie RS-485 para Modbus RTU.
- Servidor web integrado, con interfaz intuitiva y amigable para configuraciones avanzadas vía Wi-Fi.
- Compatible con la app MyConfig, para configuración rápida y sencilla.

## Aplicación

Por su capacidad de conversión directa entre Modbus RTU y Modbus TCP/IP, las pasarelas son ideales para proyectos de integración de equipos con comunicaciones RS-485 que requieren ser monitorizados o controlados a través de redes Ethernet o Wi-Fi. Algunas aplicaciones típicas son:

- Automatización de infraestructuras de asuministros mediante integración en PLC o BMS.
- Monitorización y control de dispositivos Modbus RTU desde plataformas en la nube o sistemas de supervisión centralizados.
- Modernización de instalaciones existentes, añadiendo conectividad TCP/IP sin modificar el cableado RS-485.



Fecha creación: 24/11/2026 - CIRCUTOR, SAU se reserva el derecho de realizar cambios técnicos o modificar el contenido/imágenes de este documento sin previo aviso, para mejorar su fiabilidad, funcionalidad, diseño o por otros motivos.
No acepta responsabilidad alguna por los posibles errores, inexactitud o la posible falta de información en el mismo.



# TCPRS1+PSDC

Convertidor RS-485 a Ethernet / Wi-Fi

Código: D80011.

## Especificaciones

### Alimentación en contínua

| | |
|---|---|
| Categoría de la instalación | CAT III 50V |
| Consumo | 2 ... 2,5 W |
| Tensión nominal | 10 ... 36 Vcc |

### Características mecánicas

| | |
|---|---|
| Tamaño (mm) ancho x alto x fondo | 35 x 109.45 x 70 (mm) |
| Envolvente | Plástico V0 autoextinguible |
| Fijación | Carril DIN |
| Peso Neto (kg) | 0,192 |

### Características ambientales

| | |
|---|---|
| Grado de protección | IP30, Frontal: IP40\|IK08 |
| Humedad relativa (sin condensación) | 5 ... 95% |
| Temperatura de almacenamiento | -20 ... +70 °C |
| Temperatura de trabajo | -20 ... +60 °C |

### Comunicación red

| | |
|---|---|
| Protocolo | TCP\|UDP\|Modbus TCP/IP\|HTTPS (Web server)-REST |
| Tecnología / Interface | Ethernet |

### Normas

| | |
|---|---|
| Seguridad eléctrica, Altitud máx. (m) | 2000 |
| Normas | EN 62368-1:2020/A11:2020/ AC:2020-05, ETSI EN 301 489-1 V2.2.3, ETSI EN 301 489-17 V3.2.6, ETSI EN 300 328 V2.2.2, UNE-EN IEC 62311, UNE-EN 60068-2-78, UNE-EN 60068-2-1, UNE-EN 60068-2-2, UNE-EN 61010-1, UNE-EN 61000-4-2, UNE-EN 61000-4-4, UNE-EN 61000-4-5, UNE-EN 61000-4-6, UNE-EN 61000-4-8, UNE-EN 61000-4-20, UNE-EN 55016-2-1, EN 18031-1 |

### Interface usuario

| | |
|---|---|
| LED | 6 LED |

### Comunicación serie

| | |
|---|---|
| Tecnología / Tipo | RS-485 |

### Comunicación inalámbrica

| | |
|---|---|
| Tecnología / Tipo | Wi-Fi |

TCPRS1+



# TCPRS1+PSDC

Convertidor RS-485 a Ethernet / Wi-Fi

Código: D80011.

Convertidor RS-485 / Ethernet / Wi-Fi

| CÓDIGO | TIPO | Comunicaciones | Protocolo |
|---|---|---|---|
| **Ethernet** | | | |
| D80010. | TCPRS1+ | RS-485, Ethernet, Wi-Fi | TCP/IP \| UDP \| Modbus TCP/IP \| HTTP (Web server) |
| D80011. | TCPRS1+PSDC | RS-485, Ethernet, Wi-Fi | TCP \|UDP\|Modbus TCP\|HTTP (Web server)-REST |



# TCPRS1+PSDC

Convertidor RS-485 a Ethernet / Wi-Fi

Código: D80011.

## Dimensiones

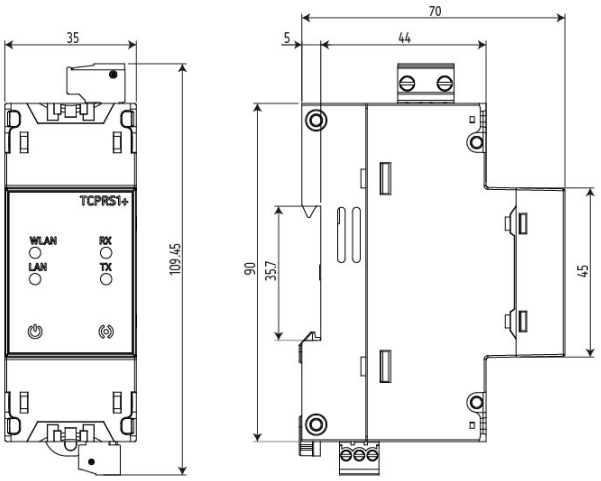


## Conexiones

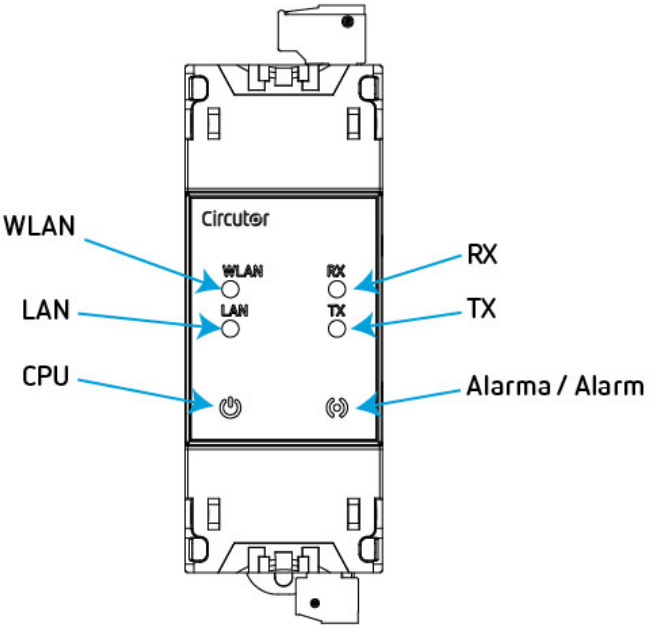




Fecha creación: 24/11/2026 - CIRCUTOR, SAU se reserva el derecho de realizar cambios técnicos o modificar el contenido/imágenes de este documento sin previo aviso, para mejorar su fiabilidad, funcionalidad, diseño o por otros motivos.
No acepta responsabilidad alguna por los posibles errores, inexactitud o la posible falta de información en el mismo.