

PD26-ePark

PD26-ePark , Pedestal d'alumini per a eNext/ePark

Code: V40326.

> Equip: 1 x (eNext | ePark)

Especificacions

Característiques mecàniques

Mida (mm) amplada x alçada x profunditat	373 x 1270 x 150 (mm)
Pes net (kg)	14,6

PD
Pedestal per a caixes de recàrrega

CODI	TIPUS	Equip
V40331.	PD20-WB1	1 x (RVE-WBM | WB-eBASIC)
V40332.	PD20-WB2	2 x (RVE-WBM | WB-eBASIC)
V40311.	PD10-FM1	1 x eHOME
V40312.	PD10-FM2	2 x eHOME
V40326.	PD26-ePark	1 x (eNext | ePark)
V40340.	PD-Sonic22	2 x (Sonic Wall 22 | Sonic Wall 22)

Pedestal d'alumini

Data de creació: 23/11/2026 - CIRCUTOR, SAU es reserva el dret a realitzar canvis tècnics o modificar el contingut/imatges d'aquest document sense avís previ, per millorar-ne la fiabilitat, funcionalitat, disseny o per altres motius.
No accepta cap responsabilitat pels possibles errors, inexactitut o la possible manca d'informació.



PD26-ePark

Code: V40326.

Dimensions

Conexions

OPEN BOX
ABRIR CAJA

INSERT FIXATION CAPS
INSERTAR TAPAS DE FIJACIÓN

CLOSE BOX
CERRAR CAJA

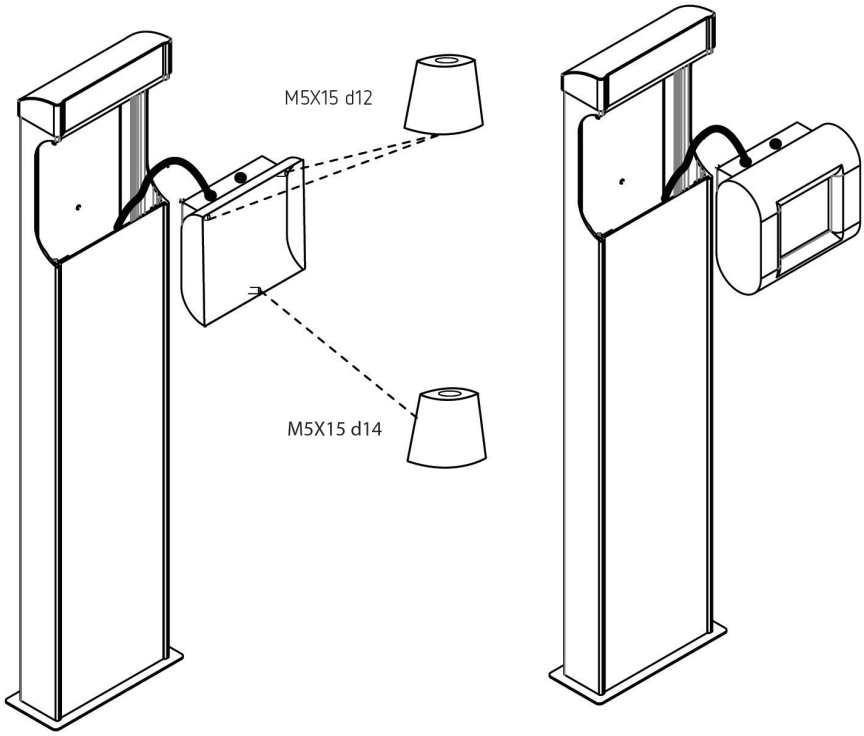

Data de creació: 23/11/2026 - CIRCUTOR, SAU es reserva el dret a realitzar canvis tècnics o modificar el contingut/imatges d'aquest document sense avís previ, per millorar-ne la fiabilitat, funcionalitat, disseny o per altres motius.
No accepta cap responsabilitat pels possibles errors, inexactitut o la possible manca d'informació.