

eNext ELITE M-C2

eNext ELITE M-C2, Caixes de recàrrega

Code: V26220. **DESCATALOGADO**

> Comptador d'energia: MID
> Comunicacions: Ethernet | WiFi
> Tipus Sortida: 230 Vac- 32 A - 7,4 kW
> Tipus connector: Cable Tipus 2
> Tipus xarxa: Monofàsica
> Núm. Preses: 1
> Protecció diferencial: 6 mAcc

Descripció

Amb un disseny modern i minimalista, la nova gamma eNext Elite és la millor opció de càrrega a interiors. La sèrie Elite és capaç de complir els més alts estàndards de rendiment del mercat i ofereix gestió remota, monitorització i integració en plataformes de gestió basades en el protocol OCPP 1.6J.

Aplicació

Aquests dispositius estan especialment dissenyats per ser instal·lats a places d'aparcament cobertes, que poden ser utilitzades per a l'estacionament de vehicles de qualsevol tipus (cotxes, motos, bicicletes, transport, neteja, etc.) i on cal la capacitat de gestionar la potència o els usuaris.



eNext ELITE M-C2

Caixa de càrrega intel·ligent per a vehicles elèctrics

Code: V26220.

Especificacions

Alimentació en alterna

Corrent d'entrada	32A
Freqüència	50 ... 60 Hz
Tipus de xarxa	1F + N + PE
Tensió nominal	230 V ~ (± 10 %)

Característiques elèctriques

Cable: Tipus de connector	Cable Tipus 2
I màx de sortida (A)	32
Mode de càrrega	Mode 3 (segons IEC 61851-1)
Nombre de preses	1
Potència màxima de sortida (kW)	7,4
Tensió	230 V ~ (± 10 %)

Característiques mecàniques

Mida (mm) amplada x alçada x profunditat	335 x 315 x 179.7 (mm)
Envoltant	Self-extinguishing ABS / PC
Fixació	Vertical, 3 points for wall mounting
Pes net (kg)	5

Característiques ambientals

Grau de protecció	IP 54 / IK10
Humitat relativa (sense condensació)	5 ... 95 %
Temperatura d'emmagatzematge	-40 ... +60 °C
Temperatura de treball	-5 ... +45 °C

Comunicació xarxa

Protocol	OCPP 1.6J

Comunicacions xarxa

Tecnologia / Interfície	Ethernet 10/100 Base TX (TCP/IP)

Interfície d'usuari

LED	Indicador de càrrega en color RGB

Normes

Normes	IEC 61851-1, IEC 61851-21-2, IEC 62196-1, IEC 62196-2, 2014/35/UE, LVD 2014/30/UE, CEM, ISO 14443A/B (RFID), CE/RED (modem 4G)



eNext ELITE M-C2

Caixa de càrrega intel·ligent per a vehicles elèctrics

Code: V26220.

Prestacions

Calentador climatitzador	-30 ... +45 °C (Optional)

Comunicació sense fils

Banda	2,4 GHz

Comunicació inalàmbrica

Tecnologia / Tipus	Wi-FI

Pantalla a color de 3,5", Compatible amb sensor CirBEON, Mesura d'energia integrada MID, Lector RFID per a identificació i activació recàrrega - ISO 14443 A/B, Emmagatzematge de dades, Comunicacions Ethernet i WiFi, Comunicacions 4G (opcional), Protocol comunicacions OCPP 1.5/1.6, Pes: 4 kg, Envoltant d'ABS/PC - IP54 - IK10, Dimensions 180x335x315 mm. Longitud de cable de 5 m i suport per al cable inclòs (segons model).

Data de creació: 23/11/2026 - CIRCUTOR, SAU es reserva el dret a realitzar canvis tècnics o modificar el contingut/imatges d'aquest document sense avís previ, per millorar-ne la fiabilitat, funcionalitat, disseny o per altres motius.
No accepta cap responsabilitat pels possibles errors, inexactitut o la possible manca d'informació.



eNext ELITE M-C2

Caixa de càrrega intel·ligent per a vehicles elèctrics

Code: V26220.

Dimensions

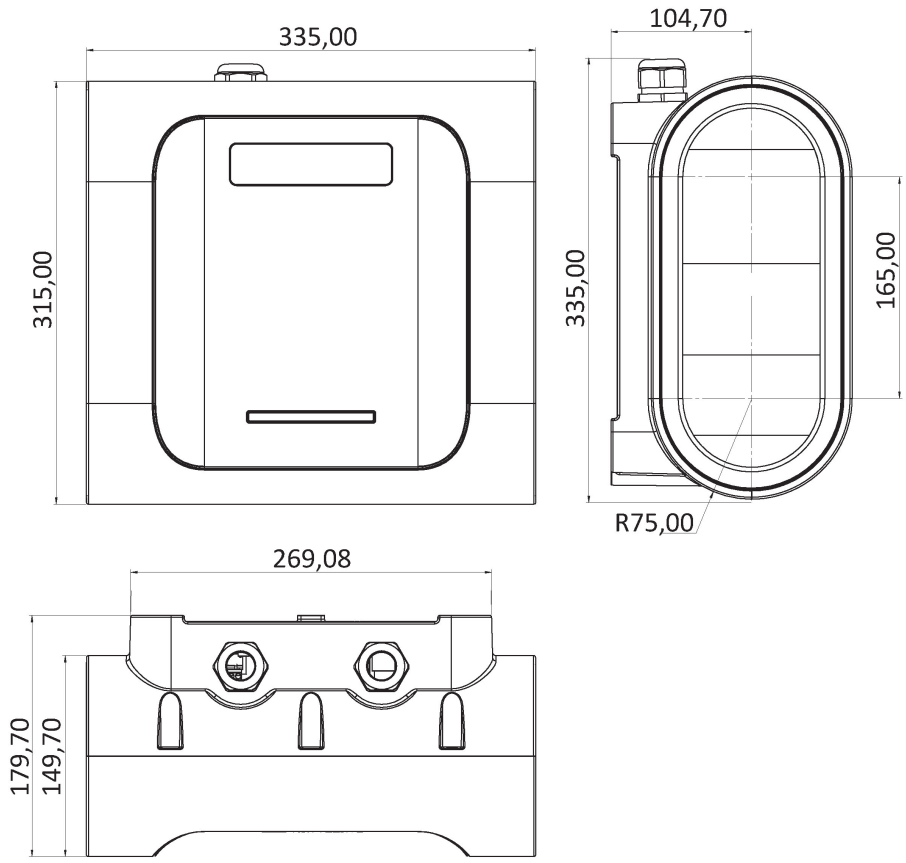

Data de creació: 23/11/2026 - CIRCUTOR, SAU es reserva el dret a realitzar canvis tècnics o modificar el contingut/imatges d'aquest document sense avís previ, per millorar-ne la fiabilitat, funcionalitat, disseny o per altres motius.
No accepta cap responsabilitat pels possibles errors, inexactitut o la possible manca d'informació.