,

Code:

Descripció

Dissenyada per ser fàcilment instal·lada en aparcaments privats, tant interiors com exteriors, i distribuïda a fabricants de vehicles elèctrics. La gamma eHome ha estat optimitzada per oferir la millor relació cost/característiques del mercat. Com a resultat obtenim un producte d'alta qualitat que pot carregar còmodament totes les marques de vehicle elèctric del mercat a Mode 3 amb un connector Tipus 1 o Tipus 2.

Gràcies a la seva compatibilitat amb el dispositiu **CirBEON-63**, que gestiona la potència a subministrar al vehicle en funció de la potència disponible, el carregador **eHome** es considera ideal per al sector domèstic.

Aplicació

La seva aplicació se centra en lús domèstic, ja que és fàcil dinstal·lar i té unes dimensions reduïdes.

Data de creació: 26/11/2026 - CIRCUTOR, SAU es reserva el dret a realitzar canvis tècnics o modificar el contingut/imatges d'aquest document sense avís previ, per millorar-ne la fiabilitat, funcionalitat, disseny o per altras motius.
No accepta cap responsabilitat pels possibles errors, inexactitut o la possible manca d'informació.



Code:

Especificacions

Característiques mecàniques

Mida (mm) amplada x alçada x profunditat	180 x 315 x 115 (mm)
Envoltant	Self-extinguishing ABS-PCV0 plastic
Fixació	Wall mounting, 3-point wall anchorage
Pes net (kg)	4

Característiques ambientals

Grau de protecció	IP 54 / IK 10
Humitat relativa (sense condensació)	5% ... 95%
Temperatura d'emmagatzematge	-40°C ... +60°C
Temperatura de treball	-5°C ... +45°C

Prestacions

Calentador climatitzador	-30 ... +45 °C (Opcional)

eHome
Caixes de recàrrega domèstica

CODI	TIPUS	Tipus sortida	Tipus connector	Tipus xarxa
V25030.	eHome T2C32	230 Vac- 32 A - 7,4 kW	Cable Tipus 2	Monofàsica
V25070.	eHome T2S32	230 Vac- 32 A - 7,4 kW	Base Tipus 2	Monofàsica
V25090.	eHome T2C16 TRI	400 Vac - 16 A - 11 kW	Cable Tipus 2	Trifàsica
V25080.	eHome T2S16 TRI	400 Vac - 16 A - 11 kW	Base Tipus 2	Trifàsica

Indicació lluminosa de fi de càrrega, Compatible amb sensor CirBEON-63, Pes aprox.: 3 kg, Embolcall de plàstic ABS-PVC0 autoextingible - IP54 - IK10, Dimensions 180x315x115 mm. Longitud de cable de 5 mi suport de cable inclòs (segons model).

Data de creació: 26/11/2026 - CIRCUTOR, SAU es reserva el dret a realitzar canvis tècnics o modificar el contingut/imatges d'aquest document sense avís previ, per millorar-ne la fiabilitat, funcionalitat, disseny o per altres motius.
No accepta cap responsabilitat pels possibles errors, inexactitut o la possible manca d'informació.



Code:

Dimensions

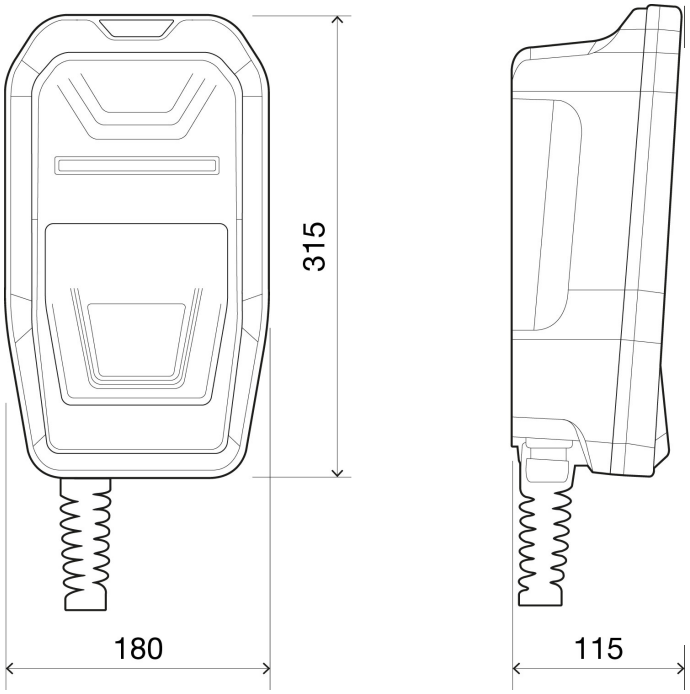

Conexions

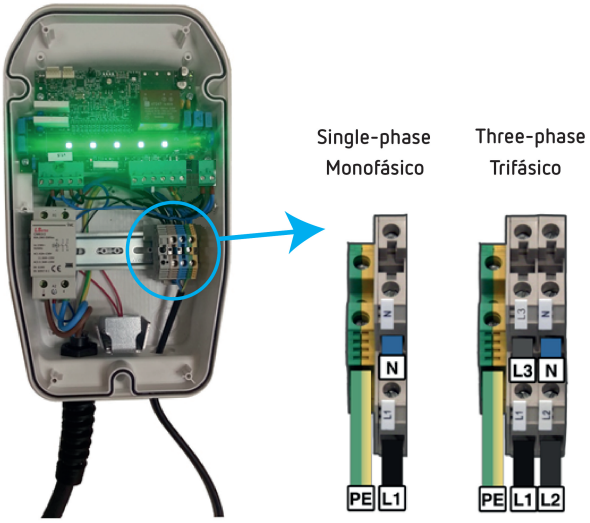

Data de creació: 26/11/2026 - CIRCUTOR, SAU es reserva el dret a realitzar canvis tècnics o modificar el contingut/imatges d'aquest document sense avís previ, per millorar-ne la fiabilitat, funcionalitat, disseny o per altres motius.
No accepta cap responsabilitat pels possibles errors, inexactitut o la possible manca d'informació.