

eHome T1C32-B

eHome T1C32-B, Caixa domèstica de recàrrega

Code: V25013. **CONSULTAR DISPONIBILIDAD**

> Tipus sortida: 230 Vac- 32 A - 7,4 kW
> Corrent d'entrada: 32 A
> Tipus connector: Cable Tipus 1
> Tipus xarxa: Monofàsica
> Mode recàrrega: 3
> Núm. : 1
> Clau: 1
> Protecció diferencial: Tipus B

Descripció

Dissenyada per ser fàcilment instal·lada en aparcaments privats, tant interiors com exteriors, i distribuïda a fabricants de vehicles elèctrics. La gamma eHome ha estat optimitzada per oferir la millor relació cost/característiques del mercat. Com a resultat obtenim un producte d'alta qualitat que pot carregar còmodament totes les marques de vehicle elèctric del mercat a Mode 3 amb un connector Tipus 1 o Tipus 2.

Gràcies a la seva compatibilitat amb el dispositiu **CirBEON-63**, que gestiona la potència a subministrar al vehicle en funció de la potència disponible, el carregador **eHome** es considera ideal per al sector domèstic.

Aplicació

La seva aplicació se centra en lús domèstic, ja que és fàcil dinstal·lar i té unes dimensions reduïdes.



eHome T1C32-B

Caixa bàsica de recàrrega

Code: V25013.

Especificacions

Alimentació en alterna

Corrent d'entrada	32A
Freqüència	50 / 60 Hz
Tipus de xarxa	1F + N + PE
Tensió nominal	230 V ± 10%

Característiques elèctriques

Cable: Tipus de connector	Type 1 cable
I màx de sortida (A)	32
Mode de càrrega	Mode 3
Nombre de preses	1
Potència màxima de sortida (kW)	7,4
Tensió	230 V ~ (± 10 %)

Característiques mecàniques

Mida (mm) amplada x alçada x profunditat	180 x 315 x 115 (mm)
Envoltant	Plàstic ABS-PCV0 autoextingible
Fixació	Mural, anclatge a la paret per 3 punts
Pes net (kg)	0,22

Característiques ambientals

Grau de protecció	IP 54 / IK 10
Humitat relativa (sense condensació)	5% ... 95%
Temperatura d'emmagatzematge	-40 ... +60 °C
Temperatura de treball	-5 ... +45 °C

Interfície d'usuari

LED	Indicador de carga

Normes

Normes	IEC 61851-1, IEC 61851-22, IEC 62196-1, IEC 62196-2, Directiva 2014/35/UE, LVD; 2014/30/UE, EMC

Prestacions

Calentador climatitzador	-30 ... +45 °C (Opcional)

Sortida 1

Corrent màxim	32 A
Potència màxima	7,4 kW



eHome T1C32-B

Caixa bàsica de recàrrega

Code: V25013.

Interval de tensió	230 Vca
Tipus de connector	Cable Tipus 1
Tipus de xarxa	Monofàsica (CA)

eHome
Caixes de recàrrega domèstica

CODI	TIPUS	Tipus sortida	Tipus connector	Tipus xarxa
V25030.	eHome T2C32	230 Vac- 32 A - 7,4 kW	Cable Tipus 2	Monofàsica
V25070.	eHome T2S32	230 Vac- 32 A - 7,4 kW	Base Tipus 2	Monofàsica
V25090.	eHome T2C16 TRI	400 Vac - 16 A - 11 kW	Cable Tipus 2	Trifàsica
V25080.	eHome T2S16 TRI	400 Vac - 16 A - 11 kW	Base Tipus 2	Trifàsica

Indicació lluminosa de fi de càrrega, Compatible amb sensor CirBEON-63, Pes aprox.: 3 kg, Embolcall de plàstic ABS-PVC0 autoextingible - IP54 - IK10, Dimensions 180x315x115 mm. Longitud de cable de 5 mi suport de cable inclòs (segons model).

Data de creació: 24/11/2026 - CIRCUTOR, SAU es reserva el dret a realitzar canvis tècnics o modificar el contingut/imatges d'aquest document sense avís previ, per millorar-ne la fiabilitat, funcionalitat, disseny o per altres motius.
No accepta cap responsabilitat pels possibles errors, inexactitut o la possible manca d'informació.



eHome T1C32-B

Caixa bàsica de recàrrega

Code: V25013.

Dimensions

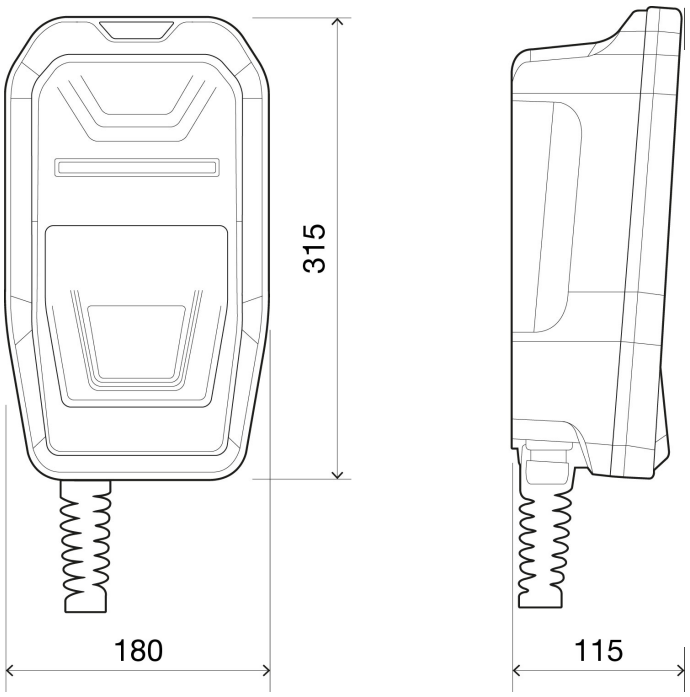

Conexions

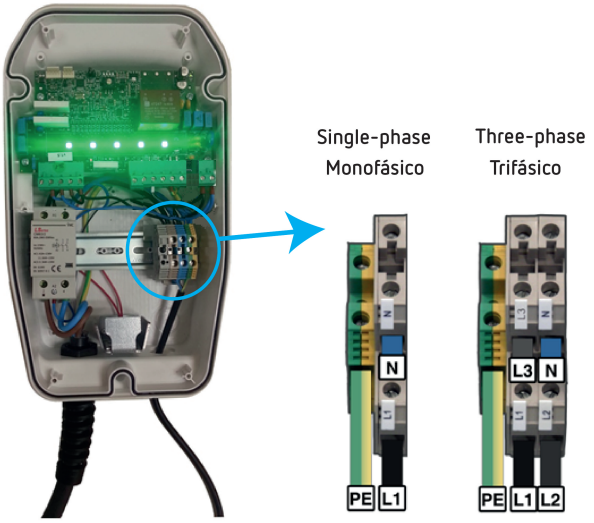

Data de creació: 24/11/2026 - CIRCUTOR, SAU es reserva el dret a realitzar canvis tècnics o modificar el contingut/imatges d'aquest document sense avís previ, per millorar-ne la fiabilitat, funcionalitat, disseny o per altres motius.
No accepta cap responsabilitat pels possibles errors, inexactitut o la possible manca d'informació.