

RAPTION 160C CCS2-CHA 5M-CM

RAPTION 160C CCS2-CHA 5M-CM, Estació de recàrrega ràpida exterior compacta

Code: V17B16.

> Cable (m): 5.5
> Comunicacions: Ethernet | 2xSIM 4G | Wi-Fi | GPRS | GSM
> Tipus sortides: 150-920 Vcc - 500 A - 160 kW | 150-500 Vcc - 125 A - 62,5 kW
> Tipus connector: CCS Combo 2 (FF) | JEVS G105 - CHAdeMO (AA)
> Tipus de xarxa: Trifàsica
> Mode Recàrrega: 4
> N. de tomes: 2
> Gestió cable: 1

Descripció

El **RAPTION 160C** és una estació de càrrega ultraràpida per a vehicles elèctrics que redueix significativament el temps de càrrega en estacionaments de curta durada, i ofereix als conductors de VE una experiència de recàrrega similar a la dels vehicles tradicionals amb motor de combustió interna. Aquest model té una capacitat de càrrega de 160 kW (500 A) en mode Boost, independentment de la tensió de treball de la bateria. A més, permet la càrrega simultània de dos vehicles elèctrics perquè ofereix 80 kW per connector, la qual cosa brinda flexibilitat i adaptabilitat davant les necessitats de recàrrega tant dels vehicles actuals com dels futurs, ja que s'anticipa a les demandes del mercat.

A més de la seva potència de recàrrega elevada, l'equip ofereix una experiència d'usuari excel·lent amb un disseny adaptat per ajudar persones amb mobilitat reduïda, gràcies a l'altura dels elements i al seu sistema de connexió al vehicle. Disposa d'una pantalla tàctil antivandàlica de 15 polzades, que proporciona una interfície molt intuïtiva per facilitar les interaccions amb l'equip. També disposa d'indicadors LED de l'estat de la presa de càrrega, llums de cortesia i l'opció d'equipar un sistema de gestió de cablejat, la qual cosa facilita la manipulació dels fils durant la connexió del vehicle elèctric, així com el pagament sense contacte mitjançant TPV.

Igual que tots els models de la gamma **RAPTION**, el **RAPTION 160C** és compatible amb el nostre sistema de gestió dinàmica de potència (DLM) per regular la càrrega sense excedir la potència contractada de la instal·lació. L'equip disposa de protocol de comunicació **OCPP** per a la integració amb plataformes de gestió. A més, ofereix capacitats de configuració Màster en solucions Master-Slave.

Aplicació

El **RAPTION 160C** està dissenyat per a escenaris que requereixin recarregar vehicles elèctrics en un temps reduït, com ara estacions de servei, àrees de descans en vies ràpides, així com entorns on es vulguin implementar solucions de càrrega ràpida, com ara els espais designats per a recàrrega en centres comercials, centres de recàrrega, flotes professionals de vehicles, recàrrega de camions i flotes d'autobusos urbans, entre d'altres.



RAPTION 160C CCS2-CHA 5M-CM

Estació de recàrrega ràpida exterior

Code: V17B16.

Especificacions

Alimentació en alterna

Consum	172 kVA
Corrent d'entrada	276 A
Factor de potència	> 0,99
Freqüència	50 / 60 Hz
Tipus de xarxa	3P + N + PE
Tensió nominal	400 V ~ (± 10 %)

Característiques elèctriques

Mode de càrrega	Mode 4
Nombre de preses	2
Eficiència	96%

Característiques mecàniques

Mida (mm) amplada x alçada x profunditat	1365 x 2050 x 635 (mm)
Envoltant	Acer inoxidable
Gestió tèrmica	Ventiladors de refrigeració
Soroll (dB)	< 70 dB
Fixació	Terra
Pes net (kg)	575

Característiques ambientals

Grau de protecció	IP 54 / IK10
Humitat relativa (sense condensació)	5 ... 95 %
Temperatura d'emmagatzematge	-40 ... +60 °C
Temperatura de treball	-30 ... +50 °C

Comunicació xarxa

Protocol	OCPP 1.6J / 2.0 HW Ready

Comunicacions xarxa

Tecnologia / Interfície	Ethernet 10/100 Base TX (TCP/IP)

Interfície d'usuari

RFID	NFC, ISO/IEC 14443A (MIFARE Classic, MIFARE DESFire EV1)
LED	Indicador de càrrega i il·luminació de cortesia
Tipus de pantalla	15" TFT Pantalla tàctil antivandàlica

Data de creació: 25/11/2026 - CIRCUTOR, SAU es reserva el dret a realitzar canvis tècnics o modificar el contingut/imatges d'aquest document sense avís previ, per millorar-ne la fiabilitat, funcionalitat, disseny o per altres motius.
No accepta cap responsabilitat pels possibles errors, inexactitut o la possible manca d'informació.



RAPTION 160C CCS2-CHA 5M-CM

Estació de recàrrega ràpida exterior

Code: V17B16.

Normes

Normes	IEC 61851-1, IEC 61851-23, IEC 61851-21-2, IEC 61851-24, IEC 62196-1, IEC 62196-2, IEC 62196-3, Compatible with CHAdeMO, Meets the CCS specification, DIN 70121. ISO 15118 ready, Directives: 2014/53/EU, 2014/30/EU, 2014/35/EU, Modem 4G complies with CE/RED, Compliant with RoHS 2011/65/EU-2017/2102, Meter complies with 2014/32/EU

Prestacions

Components	Sistema de gestió de cable
Mesura d'energia	Comptador MID Classe 1, EN 50470-37
Opcional	Sobretensions transitòries de 4 pols (IEC 61643-11 Class II) Terminal de pagament Local - Ingenico Self2000 (Redsys) Terminal de pagament Local/Cloud - Payter Apollo Terminal de pagament Cloud - PAX IM30 Terminal de pagament Cloud - Castles S1U2 Extensió de compatibilitat RFID Legic: NFC, ISO/IEC 14443A/B, ISO/IEC 15693, ISO/IEC 18092, (Legic Advant, Legic Prime, Sony FeliCA, Calypso) Interruptor magnetotèrmic a l'entrada d'alimentació

Protecció

Element	Dispositiu de monitoratge d'aïllament Protecció magnetotèrmica: Corba de dispar "*C*"

Comunicació ràdio

Tecnologia / Tipus	4G / GPRS / GSM Modem

Sortida 1

Corrent màxim	500 A
Potència màxima	160 kW
Interval de tensió	150-920 Vcc
Tipus de connector	CCS Combo 2 (FF) (Longitud del cable 5,5m)
Tipus de xarxa	CC

Sortida 2

Corrent màxim	125 A
Potència màxima	62,5 kW
Rang de tensió	150...500 Vcc
Tipus de conector	CHAdeMO (AA) (Longitud del cable 5,5m)
Tipus de xarxa	CC

Data de creació: 25/11/2026 - CIRCUTOR, SAU es reserva el dret a realitzar canvis tècnics o modificar el contingut/imatges d'aquest document sense avís previ, per millorar-ne la fiabilitat, funcionalitat, disseny o per altres motius.
No accepta cap responsabilitat pels possibles errors, inexactitut o la possible manca d'informació.



RAPTION 160C CCS2-CHA 5M-CM

Estació de recàrrega ràpida exterior

Code: V17B16.

Estacions de recàrrega ràpida 160 kW

CODI	TIPUS	N. de tomes	Tipus sortides	Tipus connector	Gestió cable	Blocatge connector	Cable (m)
V17B20.	RAPTION 160C CCS2	1	150-920 Vcc - 500 A - 160 kW	CCS Combo 2 (FF)	0	0	4
V17B21.	RAPTION 160C CCS2 BC	1	150-920 Vcc - 500 A - 160 kW	CCS Combo 2 (FF)	0	1	4
V17B22.	RAPTION 160C CCS2 5M	1	150-920 Vcc - 500 A - 160 kW	CCS Combo 2 (FF)	0	0	5.5
V17B23.	RAPTION 160C CCS2 BC-5M	1	150-920 Vcc - 500 A - 160 kW	CCS Combo 2 (FF)	0	1	5.5
V17B26.	RAPTION 160C CCS2 5M-CM	1	150-920 Vcc - 500 A - 160 kW	CCS Combo 2 (FF)	1	0	5.5
V17B27.	RAPTION 160C CCS2 BC-5M-CM	1	150-920 Vcc - 500 A - 160 kW	CCS Combo 2 (FF)	1	1	5.5
V17B00.	RAPTION 160C CCS2-CCS2	2	150-920 Vcc - 500 A - 160 kW | 150-920 Vcc - 500 A - 160 kW	CCS Combo 2 (FF) | CCS Combo 2 (FF)	0	0	4
V17B01.	RAPTION 160C CCS2-CCS2 BC	2	150-920 Vcc - 500 A - 160 kW | 150-920 Vcc - 500 A - 160 kW	CCS Combo 2 (FF) | CCS Combo 2 (FF)	0	1	4
V17B02.	RAPTION 160C CCS2-CCS2 5M	2	150-920 Vcc - 500 A - 160 kW | 150-920 Vcc - 500 A - 160 kW	CCS Combo 2 (FF) | CCS Combo 2 (FF)	0	0	5.5
V17B03.	RAPTION 160C CCS2-CCS2 BC-5M	2	150-920 Vcc - 500 A - 160 kW | 150-920 Vcc - 500 A - 160 kW	CCS Combo 2 (FF) | CCS Combo 2 (FF)	0	1	5.5
V17B06.	RAPTION 160C CCS2-CCS2 5M-CM	2	150-920 Vcc - 500 A - 160 kW | 150-920 Vcc - 500 A - 160 kW	CCS Combo 2 (FF) | CCS Combo 2 (FF)	1	0	5.5
V17B07.	RAPTION 160C CCS2-CCS2 BC-5M-CM	2	150-920 Vcc - 500 A - 160 kW | 150-920 Vcc - 500 A - 160 kW	CCS Combo 2 (FF) | CCS Combo 2 (FF)	1	1	5.5
V17B10.	RAPTION 160C CCS2-CHA	2	150-920 Vcc - 500 A - 160 kW | 150-500 Vcc - 200 A - 100 kW	CCS Combo 2 (FF) | JEVS G105 - CHAdeMO (AA)	0	0	4
V17B11.	RAPTION 160C CCS2-CHA BC	2	150-920 Vcc - 500 A - 160 kW | 150-500 Vcc - 200 A - 100 kW	CCS Combo 2 (FF) | JEVS G105 - CHAdeMO (AA)	0	1	4
V17B12.	RAPTION 160C CCS2-CHA 5M	2	150-920 Vcc - 500 A - 160 kW | 150-500 Vcc - 125 A - 62,5 kW	CCS Combo 2 (FF) | JEVS G105 - CHAdeMO (AA)	0	0	5.5
V17B13.	RAPTION 160C CCS2-CHA BC-5M	2	150-920 Vcc - 500 A - 160 kW | 150-500 Vcc - 125 A - 62,5 kW	CCS Combo 2 (FF) | JEVS G105 - CHAdeMO (AA)	0	1	5.5
V17B16.	RAPTION 160C CCS2-CHA 5M-CM	2	150-920 Vcc - 500 A - 160 kW | 150-500 Vcc - 125 A - 62,5 kW	CCS Combo 2 (FF) | JEVS G105 - CHAdeMO (AA)	1	0	5.5
V17B17.	RAPTION 160C CCS2-CHA BC-5M-CM	2	150-920 Vcc - 500 A - 160 kW | 150-500 Vcc - 125 A - 62,5 kW	CCS Combo 2 (FF) | JEVS G105 - CHAdeMO (AA)	1	1	5.5

Pantalla tàctil TFT de color 15" antivandàlica, protecció magnetotèrmica amb corba de dispar C. Dispositiu de monitorizatge d'aïllament, mesura d'energia integrada MID, lector RFID per a identificació i activació de recàrrega. Emmagatzematge de dades, comunicacions Ethernet, comunicacions doble mòdem 4G, protocol comunicacions OCPP 1.6J/2.0 HW ready. Pes aprox: 575 kg. Envolvent d'acer inoxidable IP54 - IK10, Dimensions: 1235x1910x635 mm (sense cable). Longituds de cables 4 m ó 5,5 m (segons model RAPTION xxxC ... -CM)

Data de creació: 25/11/2026 - CIRCUTOR, SAU es reserva el dret a realitzar canvis tècnics o modificar el contingut/imatges d'aquest document sense avís previ, per millorar-ne la fiabilitat, funcionalitat, disseny o per altres motius.
No accepta cap responsabilitat pels possibles errors, inexactitut o la possible manca d'informació.



RAPTION 160C CCS2-CHA 5M-CM

Estació de recàrrega ràpida exterior

Code: V17B16.

Dimensions

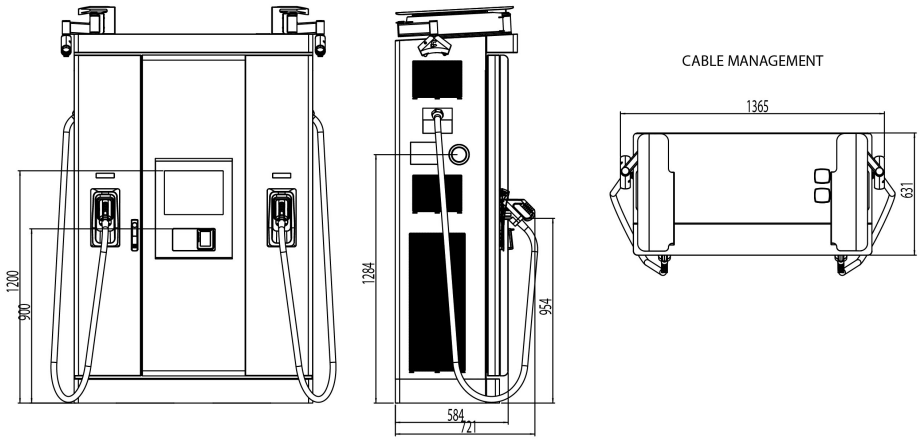

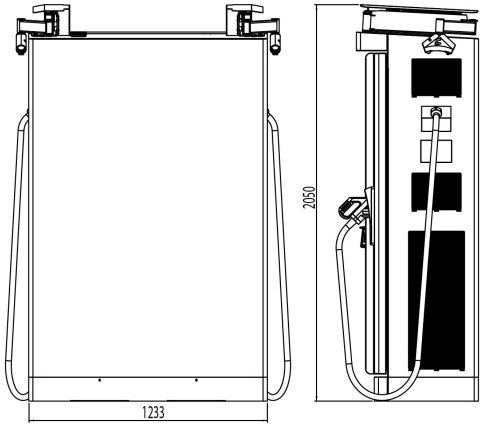

Data de creació: 25/11/2026 - CIRCUTOR, SAU es reserva el dret a realitzar canvis tècnics o modificar el contingut/imatges d'aquest document sense avís previ, per millorar-ne la fiabilitat, funcionalitat, disseny o per altres motius.
No accepta cap responsabilitat pels possibles errors, inexactitut o la possible manca d'informació.