

RAPTION 150 HC CCS1

RAPTION 150 HC CCS1, Estacions de recàrrega ràpida compactes

Code: V17611.

> Comunicacions: Ethernet | 4G
> Tipus sortida: 100-920 Vcc - 250 A - 150 kW
> Tipus connector: CCS Combo 1 (CC)
> Tipus xarxa: Monofàsica
> Núm. Preses: 1
> Protecció diferencial: Tipus B

Descripció

Els carregadors **RAPTION 150** són els equips més avançats per a la recàrrega de vehicles elèctrics. Ofereixen els temps de recàrrega més curts del mercat, facilitant així els trajectes llargs en vehicle elèctric, alhora que gràcies al seu disseny ofereixen a l'usuari un maneig còmode i intuïtiu.

Són ideals per ser ubicats a electrolineres o hubs de recàrrega. També es presenten com a solució ideal per a flotes de vehicles amb necessitat d'estar en servei el màxim d'hores diàries possibles, com podrien ser les flotes urbanes d'autobusos.

Aplicació

Els equips **RAPTION** són ideals per a la recàrrega en via pública, centres comercials, empreses de lloguer, flotes de vehicles, aparcaments d'empresa, etc.



RAPTION 150 HC CCS1

Estació de recàrrega ràpida exterior

Code: V17611.

Especificacions

Alimentació en alterna

Corrent d'entrada	228 A
Factor de potència	> 0,98
Freqüència	50 / 60 Hz
Tipus de xarxa	3F + N + PE
Tensió nominal	400 V ~ ± 10 %

Característiques elèctriques

Protecció contra sobretensions (DSP)	Optional: 4-pole transient overvoltage (IEC 61643-11 Class II)
Protecció contra sobrecorrent	Interruptor magnetotèrmic
Eficiència	95%

Característiques mecàniques

Mida (mm) amplada x alçada x profunditat	470 x 2070 x 380 (mm)
Envoltant	Acer inoxidable

Característiques ambientals

Grau de protecció	IP 54 / IK10
Humitat relativa (sense condensació)	5 ... 95 %
Temperatura d'emmagatzematge	-20 ... +60 °C
Temperatura de treball	-10 ... +50 °C

Normes

Certificacions	CE / Combo-1
Normes	(DIN 70121; ISO15118); IEC 61851-1; IEC 61851-23

Comunicació xarxa

Protocol	OCPP 1.6 / XML

Comunicacions xarxa

Tecnologia / Interfície	Ethernet 10/100 Base TX (TCP/IP)

Interfície d'usuari

RFID	ISO / IEC 14443A / B , MIFARE Classic, MIFARE DESFire, MIFARE DESFire EV1 , ISO 18092 / ECMA-340 (NFC) 13.56 MHz
LED	Indicador de carga e iluminación de cortesía
Tipus de pantalla	8" TFT pantalla tàctil anti-vandàlica

Prestacions

Data de creació: 23/11/2026 - CIRCUTOR, SAU es reserva el dret a realitzar canvis tècnics o modificar el contingut/imatges d'aquest document sense avís previ, per millorar-ne la fiabilitat, funcionalitat, disseny o per altres motius.
No accepta cap responsabilitat pels possibles errors, inexactitut o la possible manca d'informació.



RAPTION 150 HC CCS1

Estació de recàrrega ràpida exterior

Code: V17611.

Opcional	Escalfador climatitzador -30 ... +50 °C Protecció antivandàlica per bloqueig mecànic del connector Sistema de pagament contactless Cables connexió amb longitud 5,5 m

Protecció

Relé de seguretat tipus (classe)	Tipus B

Comunicació ràdio

Tecnologia / Tipus	4G / GPRS / GSM Modem

Sortida 1

Corrent màxim	250 A
Potència màxima	150 kW
Interval de tensió	100 ... 920 Vdc
Tipus de connector	CCS Combo 1 (CC)
Tipus de xarxa	Monofàsica (CC)

Sortida 2

Corrent màxim	200 A
Potència màxima	150 kW
Rang de tensió	100...920 Vdc
Tipus de conector	CCS Combo 1 (CC)
Tipus de xarxa	Monofàsica (CC)

RAPTION 150

Estacions de recàrrega ràpida

CODI	TIPUS	Núm.	Núm. Preses	Tipus Sortida	Tipus connector	Tipus xarxa	Nº Preses	Núm Preses
Dispenser								
V17511.	RAPTION 150 CCS1							
V1752F.	RAPTION 150 CCS1		2	100-920 Vcc - 200 A - 150 kW| 100-920 Vcc - 200 A - 150 kW	CCS Combo 1 (CC)| CCS Combo 1 (CC)	Monofàsica		
V1752D.	RAPTION 150 CCS1 CHA			100-920 Vcc - 200 A - 150 kW| 50-400 Vcc - 125 A - 50 kW	CCS Combo 1 (CC)| JEVS G105 - CHAdeMO (AA)	Monofàsica	2	
V17611.	RAPTION 150 HC CCS1							
V1762F.	RAPTION 150 HC CCS1		2	100-920 Vcc - 250 A - 150 kW| 100-920 Vcc - 250 A - 150 kW	CCS Combo 1 (CC)| CCS Combo 1 (CC)	Monofàsica		
V1762D.	RAPTION 150 HC CCS1 CHA			100-920 Vcc - 250 A - 150 kW| 50-400 Vcc - 200 A - 80 kW	CCS Combo 1 (CC)| JEVS G105 - CHAdeMO (AA)	Monofàsica		2

Pantalla tàctil TFT a color de 8" antivandàlica, Protecció magnetotèrmica i protecció diferencial de 30 mA Tipus B independent per presa, Mesura d'energia integrada MID, Lector RFID per a identificació i activació recàrrega - ISO 14443 A/B, Botó atur d'emergència, Pantalla tàctil TFT 8" antivandàlica, Emmagatzematge de dades, Comunicacions Ethernet, Comunicacions 4G, Protocol comunicacions OCPP 1.5/1.6, Pes Unitat de Potència: 420 kg, Pes Dispensador: 115 kg, Envoltant d'acer inoxidable IP54 - IK10, Dimensions Unitat de Potència: 800x1000x2100 mm, Dimensions Dispensador: 380x470x1867 mm. Longitud de cable de 3 m (5 m opcional).

Data de creació: 23/11/2026 - CIRCUTOR, SAU es reserva el dret a realitzar canvis tècnics o modificar el contingut/imatges d'aquest document sense avís previ, per millorar-ne la fiabilitat, funcionalitat, disseny o per altres motius.
No accepta cap responsabilitat pels possibles errors, inexactitut o la possible manca d'informació.



RAPTION 150 HC CCS1

Estació de recàrrega ràpida exterior

Code: V17611.

Dimensions

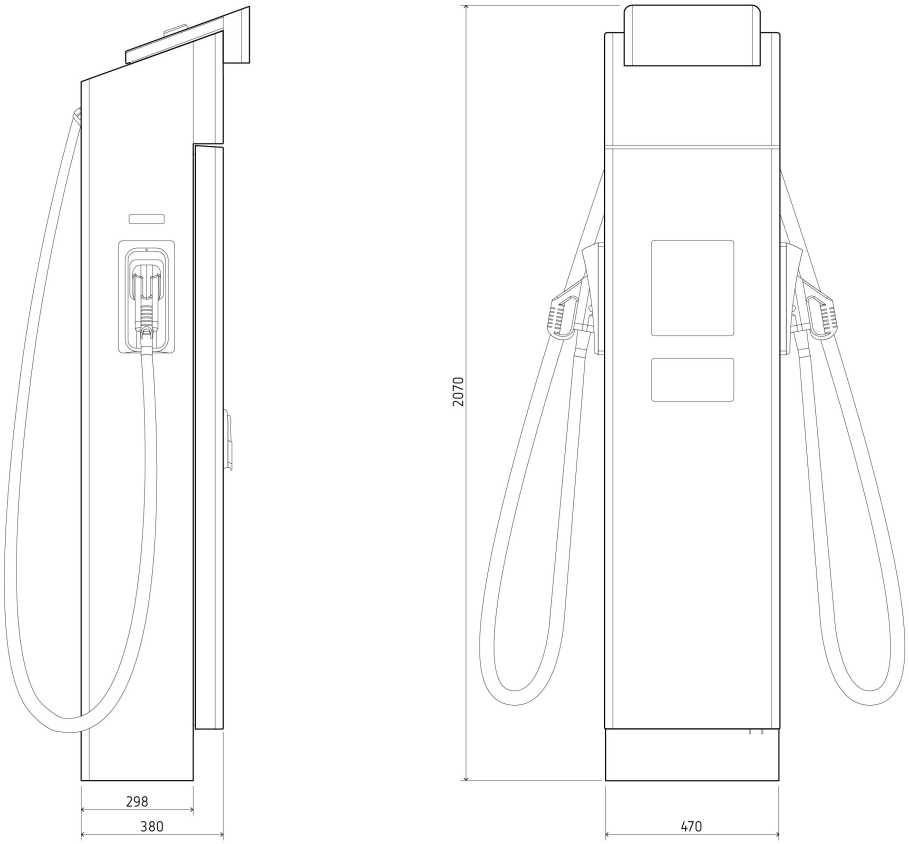

Data de creació: 23/11/2026 - CIRCUTOR, SAU es reserva el dret a realitzar canvis tècnics o modificar el contingut/imatges d'aquest document sense avís previ, per millorar-ne la fiabilitat, funcionalitat, disseny o per altres motius.
No accepta cap responsabilitat pels possibles errors, inexactitut o la possible manca d'informació.