

# URBAN M22-C2 Gen4

URBAN M22-C2 Gen4, Pals de recàrrega exterior

Code: V106CA.

> Comunicacions: Ethernet | Wi-Fi
> Tipus sortides: 230 Vca - 32 A - 7,4 kW
> Corrent d' entrada: 64 A
> Tipus connector: Cable Tipus 2
> Tipus de xarxa: Monofàsica
> Mode Recàrrega: 3
> N. de tomes: 2
> Protecció diferencial: Tipus A + 6 mA CC

## Descripció

Els pals **URBAN Gen4** estan dissenyats per oferir una solució de recàrrega robusta en entorns d'accés públic, resistent a condicions ambientals exigents i a possibles actes vandàlics. Estan disponibles en configuracions amb doble cable de tipus 2 o amb preses de tipus 2 i/o preses Schuko en diferents combinacions, cosa que permet la recàrrega en mode 1-2 i mode 3 segons la configuració seleccionada. A més, permeten la càrrega simultània, amb una presa activa per cada banda, en instal·lacions monofàsiques o trifàsiques. Les preses de connexió se situen a una alçada accessible per a persones amb mobilitat reduïda, fet que garanteix la usabilitat del punt de recàrrega. A més, incorporen proteccions elèctriques individuals per presa dins d'un xassís d'alumini, cosa que simplifica la instal·lació i el manteniment i assegura la màxima seguretat.

La **URBAN Gen4** afegeix una pantalla de 7" i LED d'estat; des de la mateixa pantalla es mostren codis QR per a l'autenticació i el diagnòstic, fet que redueix els temps d'indisponibilitat i ofereix una experiència multilingüe.

Així mateix, integren el protocol OCPP per a una connexió senzilla amb plataformes de gestió i són compatibles amb el nostre sistema de gestió dinàmica de potència (DLM), que ajusta la càrrega sense superar la potència contractada.

## Aplicació

Els pals **URBAN Gen4**són especialment adients per a tot tipus d'aparcaments a la intempèrie. Les seves aplicacions s'estenen des de places a la via públicafins a grans superfícies, aeroports, empreses de venda i lloguer de vehicles, aparcaments privats, entre d'altres.



Data de creació: 23/11/2026 - CIRCUTOR, SAU es reserva el dret a realitzar canvis tècnics o modificar el contingut/imatges d'aquest document sense avís previ, per millorar-ne la fiabilitat, funcionalitat, disseny o per altres motius.
No accepta cap responsabilitat pels possibles errors, inexactitut o la possible manca d'informació.



# URBAN M22-C2 Gen4

Pals per a recàrrega exterior

Code: V106CA.

## Especificacions

### Alimentació en alterna

| | |
|---|---|
| Corrent d'entrada | 64 A |
| Freqüència | 50/60 Hz |
| Tipus de xarxa | 1F + N + PE |
| Tensió nominal | 230 V ~ (± 10%) |

### Característiques elèctriques

| | |
|---|---|
| Mode de càrrega | Mode 3 (IEC 61851-1) |
| Nombre de preses | 2 |

### Característiques mecàniques

| | |
|---|---|
| Mida (mm) amplada x alçada x profunditat | 446 x 1544 x 288 (mm) |
| Envoltant | Alumini i ABS |
| Fixació | Fixació al sòl amb 4 perns |
| Pes net (kg) | 42 |

### Característiques ambientals

| | |
|---|---|
| Grau de protecció | IP 55 / IK10 |
| Humitat relativa (sense condensació) | 5 ... 95 % |
| Temperatura d'emmagatzematge | -40 ... +60 °C |
| Temperatura de treball | -5 ... +50 °C |

### Comunicació xarxa

| | |
|---|---|
| Protocol | OCPP 1.6J / 2.0.1 HW Ready |

### Comunicacions xarxa

| | |
|---|---|
| Tecnologia / Interfície | Ethernet 10/100 Base TX (TCP/IP) |

### Interfície d'usuari

| | |
|---|---|
| RFID | ISO/IEC 14443 A/B, ISO 18092, NFC |
| LED | Indicador de càrrega en color RGB |
| Tipus de pantalla | Pantalla de 7" |

### Normes

| | |
|---|---|
| Normes | IEC 61851-1, IEC 61851-21-1, IEC 62196-1, IEC 62196-2, Directiva 2014/35/UE, LVD; 2014/30/UE, EMC, EN 18031-1 |

### Prestacions

| | |
|---|---|
| Mesura d'energia | Comptador MID Classe B, EN 50470-3 |



Data de creació: 23/11/2026 - CIRCUTOR, SAU es reserva el dret a realitzar canvis tècnics o modificar el contingut/imatges d'aquest document sense avís previ, per millorar-ne la fiabilitat, funcionalitat, disseny o per altres motius.
No accepta cap responsabilitat pels possibles errors, inexactitut o la possible manca d'informació.



# URBAN M22-C2 Gen4

Pals per a recàrrega exterior

Code: V106CA.

| | |
|---|---|
| Opcional | • Mòdem 4G / GPRS<br>• Terminal de pagament Cloud (Marca: Payter, Model: Apollo)<br>• Protecció diferencial Tipus B<br>• Protector contra sobretensió transitòria IEC 61643-1 (Classe II)<br>• Kit de baixa temperatura (-30 °C) |

## Protecció

| | |
|---|---|
| Element | - MCB (40A) Corba de dispar "C" per presa. - RCD Tipus A (30 mA) + 6mA CC per presa. |

## Sortida 1

| | |
|---|---|
| Corrent màxim | 32 A |
| Potència màxima | 7,4 kW |
| Interval de tensió | 230 Vca |
| Tipus de connector | Cable Tipus 2 (Longitud del cable 4m. Cable espiral.) |
| Tipus de xarxa | Monofàsica (CA) |

## Sortida 2

| | |
|---|---|
| Corrent màxim | 32 A |
| Potència màxima | 7,4 kW |
| Rang de tensió | 230 Vca |
| Tipus de conector | Cable Tipus 2 (Longitud del cable 4m. Cable espiral.) |
| Tipus de xarxa | Monofásica (CA) |

## Comunicació sense fils

| | |
|---|---|
| Banda | 2,4 GHz |

## Comunicació inalàmbrica

| | |
|---|---|
| Tecnologia / Tipus | Wi-Fi |

### URBAN-Gen4

Pals de recàrrega intel·ligents

| CODI | TIPUS | N. de tomes | Tipus sortides | Tipus connector | Tipus de xarxa | Protecció diferencial | Comunicacions |
|---|---|---|---|---|---|---|---|
| URBAN Gen4 | | | | | | | |
| V106C2. | URBAN M22 Gen4 | 2 | 230 Vca - 32 A - 7,4 kW | Base Tipus 2 | Monofàsica | Tipus A + 6 mA CC | Ethernet \| Wi-Fi |
| V106CA. | URBAN M22-C2 Gen4 | 2 | 230 Vca - 32 A - 7,4 kW | Cable Tipus 2 | Monofàsica | Tipus A + 6 mA CC | Ethernet \| Wi-Fi |
| V106C3. | URBAN T22 Gen4 | 2 | 400 Vca - 32 A - 22 kW | Base Tipus 2 | Trifàsica | Tipus A + 6 mA CC | Ethernet \| Wi-Fi |
| V106C6. | URBAN T22-C2 Gen4 | 2 | 400 Vca - 32 A - 22 kW | Cable Tipus 2 | Trifàsica | Tipus A + 6 mA CC | Ethernet \| Wi-Fi |
| V106C7. | URBAN T24-MIX Gen4 | 4 (2) | 400 Vca - 32 A - 22 kW \| 230Vca - 16 A - 3.7 kW | Base Tipus 2 \| Schuko | Trifàsica | Tipus A + 6 mA CC | Ethernet \| Wi-Fi |

Protecció magnetotèrmica i protecció diferencial independent per presa. Mesura d' energia integrada MID, Lector RFID per a identificació i activació recàrrega. Emmagatzematge de dades. Comunicacions Ethernet i Wi-Fi, comunicacions 4G (opcional), Protocol comunicacions OCPP 1.6J i 2.0.1 HW Ready, Pes aprox: 42 kg. Envoltant d'alumini IP55 - IK10 per als models Gen4 e, IP54 – IK10 per a la resta de models. Dimensions 450x1550x290 mm. Longitud de cable de 4 m (segons model).



Data de creació: 23/11/2026 - CIRCUTOR, SAU es reserva el dret a realitzar canvis tècnics o modificar el contingut/imatges d'aquest document sense avís previ, per millorar-ne la fiabilitat, funcionalitat, disseny o per altres motius.
No accepta cap responsabilitat pels possibles errors, inexactitut o la possible manca d'informació.



# URBAN M22-C2 Gen4

Pals per a recàrrega exterior

Code: V106CA.

## Dimensions

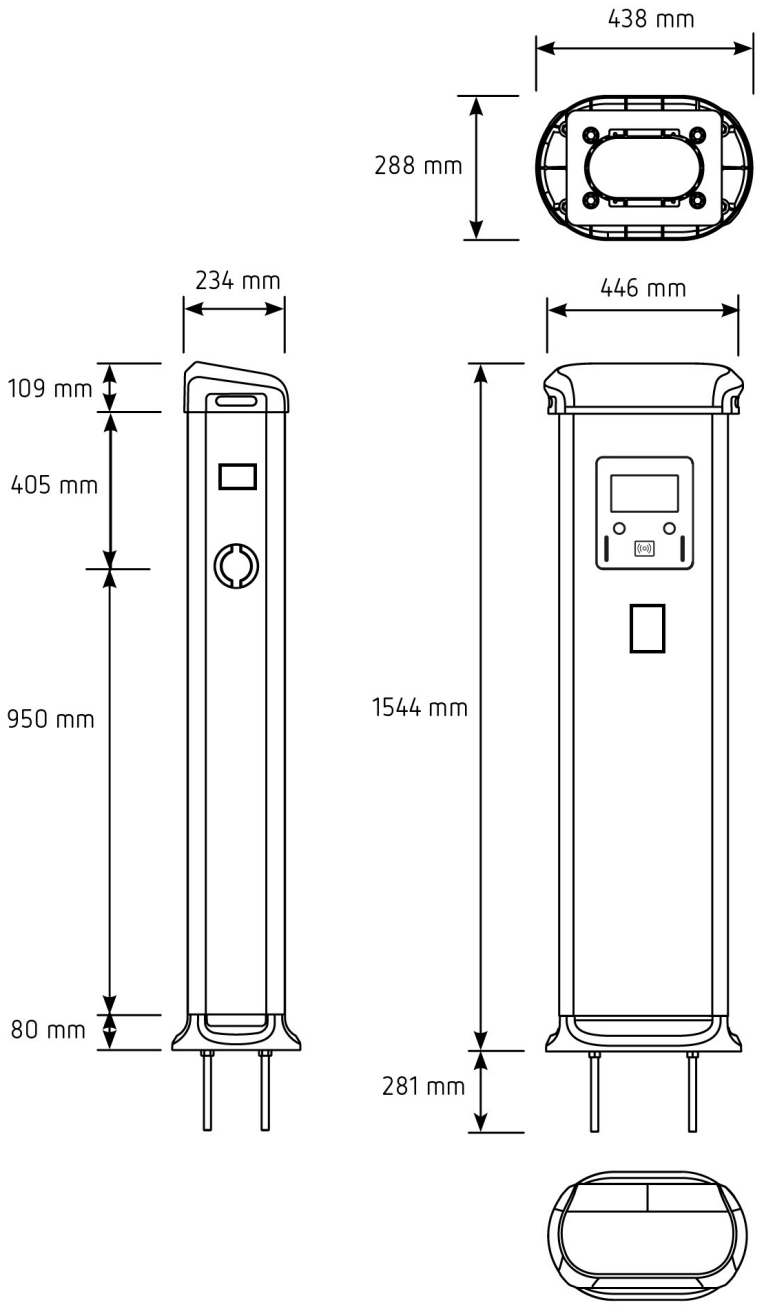




Data de creació: 23/11/2026 - CIRCUTOR, SAU es reserva el dret a realitzar canvis tècnics o modificar el contingut/imatges d'aquest document sense avís previ, per millorar-ne la fiabilitat, funcionalitat, disseny o per altres motius.
No accepta cap responsabilitat pels possibles errors, inexactitut o la possible manca d'informació.