

URBAN T22-C2 Gen4

URBAN T22-C2 Gen4, Pals de recàrrega exterior

Code: V106C6.

> Comunicacions: Ethernet | Wi-Fi
> Tipus sortides: 400 Vca - 32 A - 22 kW
> Corrent d' entrada: 64 A
> Tipus connector: Cable Tipus 2
> Tipus de xarxa: Trifàsica
> Mode Recàrrega: 3
> N. de tomes: 2
> Protecció diferencial: Tipus A + 6 mA CC

Descripció

Els pals **URBAN Gen4** estan dissenyats per oferir una solució de recàrrega robusta en entorns d'accés públic, resistent a condicions ambientals exigents i a possibles actes vandàlics. Estan disponibles en configuracions amb doble cable de tipus 2 o amb preses de tipus 2 i/o preses Schuko en diferents combinacions, cosa que permet la recàrrega en mode 1-2 i mode 3 segons la configuració seleccionada. A més, permeten la càrrega simultània, amb una presa activa per cada banda, en instal·lacions monofàsiques o trifàsiques. Les preses de connexió se situen a una alçada accessible per a persones amb mobilitat reduïda, fet que garanteix la usabilitat del punt de recàrrega. A més, incorporen proteccions elèctriques individuals per presa dins d'un xassís d'alumini, cosa que simplifica la instal·lació i el manteniment i assegura la màxima seguretat.

La **URBAN Gen4** afegeix una pantalla de 7" i LED d'estat; des de la mateixa pantalla es mostren codis QR per a l'autenticació i el diagnòstic, fet que redueix els temps d'indisponibilitat i ofereix una experiència multilingüe.

Així mateix, integren el protocol OCPP per a una connexió senzilla amb plataformes de gestió i són compatibles amb el nostre sistema de gestió dinàmica de potència (DLM), que ajusta la càrrega sense superar la potència contractada.

Aplicació

Els pals **URBAN Gen4**són especialment adients per a tot tipus d'aparcaments a la intempèrie. Les seves aplicacions s'estenen des de places a la via públicafins a grans superfícies, aeroports, empreses de venda i lloguer de vehicles, aparcaments privats, entre d'altres.

Data de creació: 23/11/2026 - CIRCUTOR, SAU es reserva el dret a realitzar canvis tècnics o modificar el contingut/imatges d'aquest document sense avís previ, per millorar-ne la fiabilitat, funcionalitat, disseny o per altres motius.
No accepta cap responsabilitat pels possibles errors, inexactitut o la possible manca d'informació.



URBAN T22-C2 Gen4

Pals per a recàrrega exterior

Code: V106C6.

Especificacions

Alimentació en alterna

Corrent d'entrada	64 A
Freqüència	50/60 Hz
Tipus de xarxa	3F + N + PE
Tensió nominal	400 V ~ (± 10%)

Característiques elèctriques

Mode de càrrega	Mode 3 (IEC 61851-1)
Nombre de preses	2

Característiques mecàniques

Mida (mm) amplada x alçada x profunditat	446 x 1544 x 288 (mm)
Envoltant	Alumini i ABS
Fixació	Fixació al sòl amb 4 perns
Pes net (kg)	42

Característiques ambientals

Grau de protecció	IP 55 / IK10
Humitat relativa (sense condensació)	5 ... 95 %
Temperatura d'emmagatzematge	-40 ... +60 °C
Temperatura de treball	-5 ... +50 °C

Comunicació xarxa

Protocol	OCPP 1.6J / 2.0.1 HW Ready

Comunicacions xarxa

Tecnologia / Interfície	Ethernet 10/100 Base TX (TCP/IP)

Interfície d'usuari

RFID	ISO/IEC 14443 A/B, ISO 18092, NFC
LED	Indicador de càrrega en color RGB
Tipus de pantalla	Pantalla de 7"

Normes

Normes	IEC 61851-1, IEC 61851-21-1, IEC 62196-1, IEC 62196-2, Directiva 2014/35/UE, LVD; 2014/30/UE, EMC, EN 18031-1

Prestacions

Mesura d'energia	Comptador MID Classe B, EN 50470-3

Data de creació: 23/11/2026 - CIRCUTOR, SAU es reserva el dret a realitzar canvis tècnics o modificar el contingut/imatges d'aquest document sense avís previ, per millorar-ne la fiabilitat, funcionalitat, disseny o per altres motius.
No accepta cap responsabilitat pels possibles errors, inexactitut o la possible manca d'informació.



URBAN T22-C2 Gen4

Pals per a recàrrega exterior

Code: V106C6.

Opcional	• Mòdem 4G / GPRS • Terminal de pagament Cloud (Marca: Payter, Model: Apollo) • Protecció diferencial Tipus B • Protector contra sobretensió transitòria IEC 61643-1 (Classe II) • Kit de baixa temperatura (-30 °C)

Protecció

Element	- MCB (40A) Corba de dispar "C" per presa. - RCD Tipus A (30 mA) + 6mA CC per presa.

Sortida 1

Corrent màxim	32 A
Potència màxima	22 kW
Interval de tensió	400 Vca
Tipus de connector	Cable Tipus 2 (Longitud del cable 4m. Cable espiral.)
Tipus de xarxa	Trifàsica (CA)

Sortida 2

Corrent màxim	32 A
Potència màxima	22 kW
Rang de tensió	400 Vca
Tipus de conector	Cable Tipus 2 (Longitud del cable 4m. Cable espiral.)
Tipus de xarxa	Trifàsica (CA)

Comunicació sense fils

Banda	2,4 GHz

Comunicació inalàmbrica

Tecnologia / Tipus	Wi-Fi

URBAN-Gen4

Pals de recàrrega intel·ligents

CODI	TIPUS	N. de tomes	Tipus sortides	Tipus connector	Tipus de xarxa	Protecció diferencial	Comunicacions
URBAN Gen4							
V106C2.	URBAN M22 Gen4	2	230 Vca - 32 A - 7,4 kW	Base Tipus 2	Monofàsica	Tipus A + 6 mA CC	Ethernet | Wi-Fi
V106CA.	URBAN M22-C2 Gen4	2	230 Vca - 32 A - 7,4 kW	Cable Tipus 2	Monofàsica	Tipus A + 6 mA CC	Ethernet | Wi-Fi
V106C3.	URBAN T22 Gen4	2	400 Vca - 32 A - 22 kW	Base Tipus 2	Trifàsica	Tipus A + 6 mA CC	Ethernet | Wi-Fi
V106C6.	URBAN T22-C2 Gen4	2	400 Vca - 32 A - 22 kW	Cable Tipus 2	Trifàsica	Tipus A + 6 mA CC	Ethernet | Wi-Fi
V106C7.	URBAN T24-MIX Gen4	4 (2)	400 Vca - 32 A - 22 kW | 230Vca - 16 A - 3.7 kW	Base Tipus 2 | Schuko	Trifàsica	Tipus A + 6 mA CC	Ethernet | Wi-Fi

Protecció magnetotèrmica i protecció diferencial independent per presa. Mesura d' energia integrada MID, Lector RFID per a identificació i activació recàrrega. Emmagatzematge de dades. Comunicacions Ethernet i Wi-Fi, comunicacions 4G (opcional), Protocol comunicacions OCPP 1.6J i 2.0.1 HW Ready, Pes aprox: 42 kg. Envoltant d'alumini IP55 - IK10 per als models Gen4 e, IP54 – IK10 per a la resta de models. Dimensions 450x1550x290 mm. Longitud de cable de 4 m (segons model).



URBAN T22-C2 Gen4

Pals per a recàrrega exterior

Code: V106C6.

Dimensions

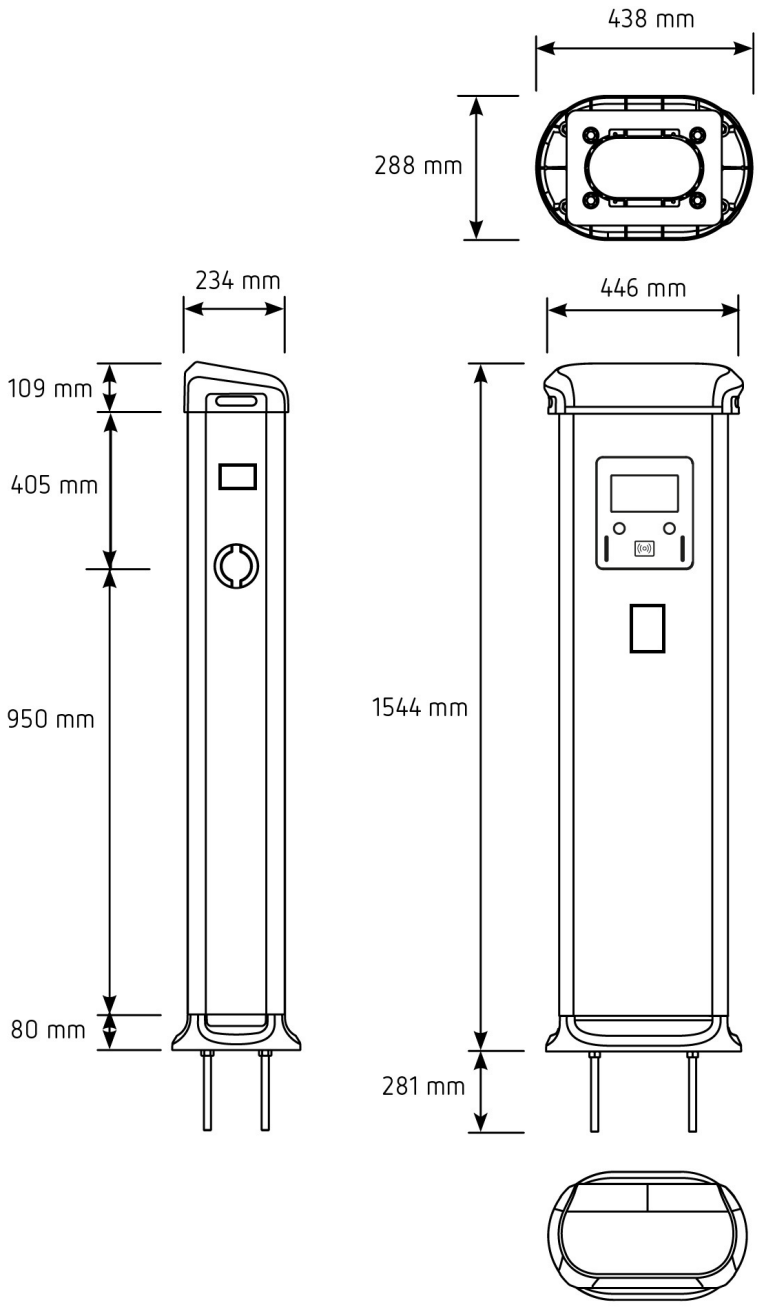

Data de creació: 23/11/2026 - CIRCUTOR, SAU es reserva el dret a realitzar canvis tècnics o modificar el contingut/imatges d'aquest document sense avís previ, per millorar-ne la fiabilitat, funcionalitat, disseny o per altres motius.
No accepta cap responsabilitat pels possibles errors, inexactitut o la possible manca d'informació.