URBAN T21

URBAN T21, Pals de recàrrega exterior

Code: V10621. **DESCATALOGADO**

> Comunicacions: Ethernet
> Tipus sortida: 400 Vca - 32 A - 22 kW
> Corrent d'entrada: 35 A
> Tipus connector: Base Tipus 2
> Tipus xarxa: Trifàsica
> Nº Preses: 1

Descripció

Circutor ha dissenyat una nova gamma de pals de recàrrega per a exterior amb un disseny estètic renovat que combina la seva atractiva aparença amb una construcció segura, fiable i robusta. Els pals per a l'exterior han de resistir a les diverses condicions ambientals i possibles actes vandàlics, atès que han de simplificar el procés d'instal·lació i manteniment per als operadors. Amb els pals **URBAN** s'ha aconseguit reduir el temps d'instal·lació i simplificar les tasques d'operació i manteniment.

Els equips **URBAN** faciliten les tasques de recàrrega als diferents usuaris de VE, incorporant totes les proteccions elèctriques necessàries per garantir una seguretat plena a l'interior d'un cos metàl·lic d'alumini. Poden disposar de preses Tipus 2 Mode 3 monofàsiques o trifàsiques en funció de la configuració escollida. La **URBAN 10** està pensada per a ubicacions on calgui carregadors amb operativa Plug&Charge en aplicacions senzilles en les quals només es requereixi de recàrrega simplificada.

Aplicació

Els pals **URBAN** són especialment adequats per a tot tipus d'aparcaments en intempèrie susceptibles de ser destinats a l'estacionament i la recàrrega de vehicles elèctrics. Les seves aplicacions s'estenen des de les vies i les places públiques de propietat municipal, fins a aparcaments exteriors de grans superfícies, terminals d'aeroports, empreses de venda i lloguer de vehicles, places d'aparcament per a treballadors, etc.

Data de creació: 28/11/2026 - CIRCUTOR, SAU es reserva el dret a realitzar canvis tècnics o modificar el contingut/imatges d'aquest document sense avís previ, per millorar-ne la fiabilitat, funcionalitat, disseny o per altres motius.
No accepta cap responsabilitat pels possibles errors, inexactitut o la possible manca d'informació.

URBAN T21

Pals per a recàrrega exterior

Code: V10621.

Especificacions

Alimentació en alterna

Corrent d'entrada	35 A

Característiques mecàniques

Mida (mm) amplada x alçada x profunditat	450 x 1550 x 290 (mm)

Comunicació xarxa

Protocol	OCPP

Comunicacions xarxa

Tecnologia / Interfície	Ethernet 10/100 Base TX (TCP/IP)

Prestacions

Opcional	• Portes antivandàliques per a preses Tipus 2 • Protecció diferencial Tipus A amb reconnexió automàtica • Protecció diferencial Tipus B • Protecció diferencial Tipus B amb reconnexió automàtica • Protector contra sobretensions /> • Kit de baixa temperatura (-30 °C)

Protecció magnetotèrmica i diferencial tipus A (segons model) independent per presa, Indicació lluminosa d'estat de càrrega. Cos d'alumini i plàstic ABS IP54 / IK10. Dimensions URBAN 10: 450 x 1270 x 290 mm / URBAN 20: 450 x 1550 x 290 mm Per a comunicacions 4G veure taules.

Data de creació: 28/11/2026 - CIRCUTOR, SAU es reserva el dret a realitzar canvis tècnics o modificar el contingut/imatges d'aquest document sense avís previ, per millorar-ne la fiabilitat, funcionalitat, disseny o per altres motius.
No accepta cap responsabilitat pels possibles errors, inexactitut o la possible manca d'informació.

URBAN T21

Pals per a recàrrega exterior

Code: V10621.

Dimensions

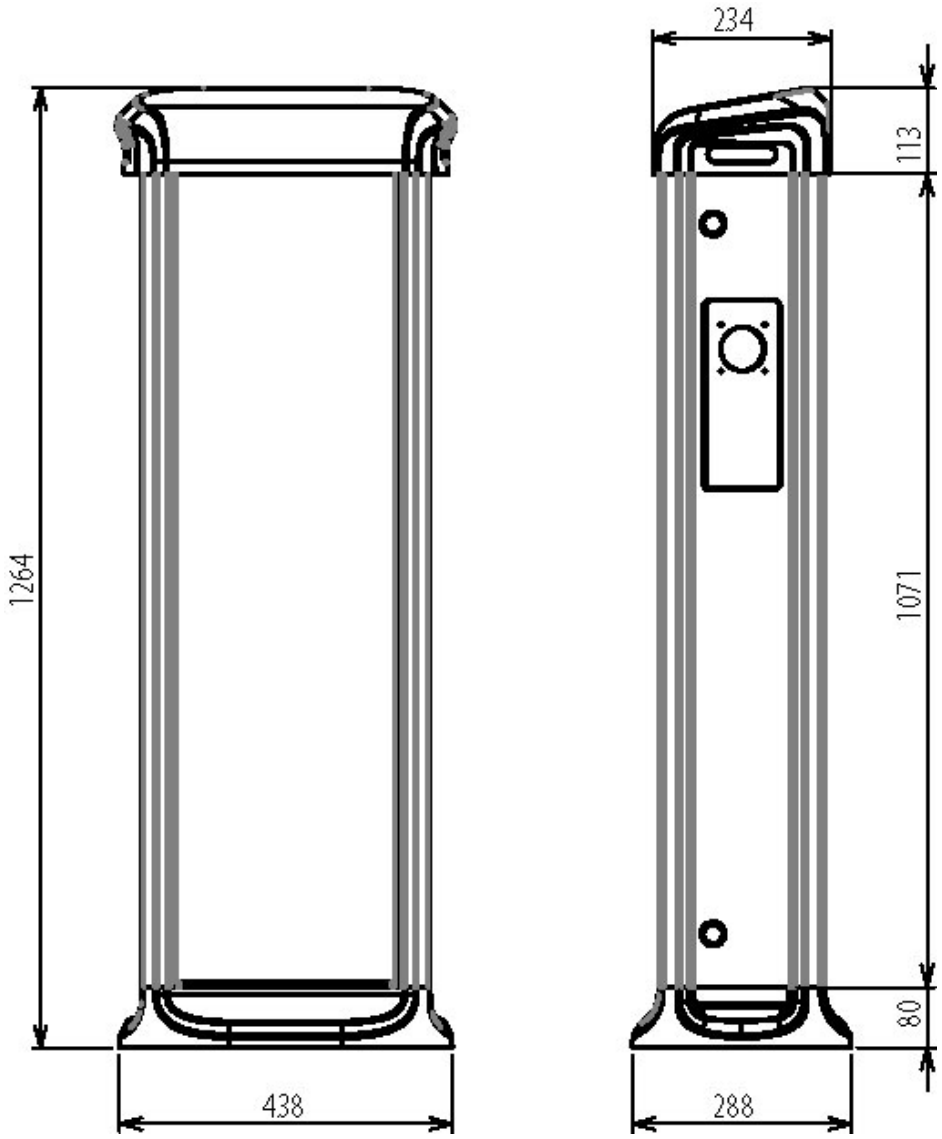

Data de creació: 28/11/2026 - CIRCUTOR, SAU es reserva el dret a realitzar canvis tècnics o modificar el contingut/imatges d'aquest document sense avís previ, per millorar-ne la fiabilitat, funcionalitat, disseny o per altres motius.
No accepta cap responsabilitat pels possibles errors, inexactitut o la possible manca d'informació.