

CHV-T 200/11

CHV-T 200/11, Condensador trifàsic de Mitja Tensió

Code: R8L2000011005

> BIL (kV): 28/75
> Mesura: Trifàsic
> Freqüència (Hz): 50
> Q (kvar): 200
> Un (V): 11000

Descripció

Condensador de Mitja Tensió **CHV**, format per diferents elements capacitius bàsics. Aquestes unitats bàsiques es connecten en grups sèrie i paral·lel amb la finalitat d'obtenir la potència a tensió necessària.

Tots els elements estan protegits per un fusible intern que en cas de defecte es desconnectarà, aïllant únicament la unitat bàsica danyada. La protecció per fusibles interns ens aporta més seguretat del sistema i continuïtat de servei.

Aplicació

Els condensadors **CHV-T** són utilitzats per a la formació de bateries, tant fixes com automàtiques fins a 12 kV.

La seva caixa d'acer inoxidable fa que el **CHV-T** sigui versàtil, tant per a ús interior com per a ús exterior.



CHV-T 200/11

Condensador trifàsic (ús exterior i interior)

Code: R8L2000011005

Especificacions

Aïllament

Material	Porcellana
Nivell d'aïllament	28/75 kV
Nivell de pol·lució	16 mm / kV

Característiques elèctriques

Pèrdues (W)	≤ 0,15 W / kvar
Potència	200 kvar
Resistència de descàrrega	Location: Indoor Discharge time: ≤ 10 minutes Residual voltage: ≤ 75 V
Sobretensió	1,1 Un 12 h en 24 hores
Tensió	11000 V

Característiques mecàniques

Mida (mm) amplada x alçada x profunditat	350 x 632 x 160 (mm)
Material	Dielectric: Rough polypropylene film Electrode: Laser-cut aluminium foil Impregnating oil: SAS-40E or M/DBT (PCB-free)
Envoltant	Stainless steel painted RAL 7035. With 2 wings for fixing to the frame to avoid mechanical stress on the porcelain terminals.
Fixació	Horizontal or vertical
Pes net (kg)	30

Característiques ambientals

Instal·lació, lloc, posició.	Indoor / Outdoor

Normes

Normes	IEC 60871-1, IEC 60871-5

CHV-T
Condensadors trifàsics de mitjana tensió

CODI	TIPUS	Q (kvar)	Un (V)	BIL (kV)	an xhxf	Pes (kg)	Q (kvar)	Un (V)	BIL (kV)	xhxf
BIL 20/60 kV (50 Hz) - 3,3 kV										
R8K0500003305	CHV-T 50/3,3	50	3300	20/60	350 x 422 x 160	18,8				
R8K0750003305	CHV-T 75/3,3	75	3300	20/60	350 x 472 x 160	22,4				
R8K100000330E	CHV-T 100/3,3						100	3300	20/60	350 x 472 x 160
R8K150000330E	CHV-T 150/3,3	150	3300	20/60	350 x 572 x 160	30				
R8K200000330E	CHV-T 200/3,3						200	3300	20/60	350 x 632 x 160



CHV-T 200/11

Condensador trifàsic (ús exterior i interior)

Code: R8L2000011005

CODI	TIPUS	Q (kvar)	Un (V)	BIL (kV)	an xhxf	Pes (kg)	Q (kvar)	Un (V)	BIL (kV)	xhxf
R8K250000330E	CHV-T 250/3,3						250	3300	20/60	350 x 802 x 160
R8K300000330E	CHV-T 300/3,3						300	3300	20/60	350 x 802 x 160
R8K333000330E	CHV-T 333/3,3						333	3300	20/60	350 x 862 x 175
R8K400000330E	CHV-T 400/3,3						400	3300	20/60	350 x 892 x 175
BIL 20/60 kV (50 Hz) - 6,6 kV										
R8K0500006605	CHV-T 50/6,6	50	6600	20/60	350 x 422 x 160	19,2				
R8K0750006605	CHV-T 75/6,6	75	6600	20/60	350 x 472 x 160	22,6				
R8K1000006605	CHV-T 100/6,6	100	6600	20/60	350 x 472 x 160	23				
R8K1500006605	CHV-T 150/6,6						150	6600	20/60	350 x 572 x 160
R8K200000660E	CHV-T 200/6,6						200	6600	20/60	350 x 632 x 160
R8K250000660E	CHV-T 250/6,6						250	6600	20/60	350 x 802 x 160
R8K300000660E	CHV-T 300/6,6						300	6600	20/60	
R8K333000660E	CHV-T 333/6,6	333	6600	20/60	350 x 862 x 175	55,9				
R8K400000660E	CHV-T 400/6,6						400	6600	20/60	
R8K500000660E	CHV-T 500/6,6						500	6600	20/60	350 x 1032 x 175
R8K600000660E	CHV-T 600/6,6						600	6600	20/60	350 x 1182 x 175
R8K750000660E	CHV-T 750/6,6						750	6600	20/60	350 x 1252 x 200
BIL 28/75 kV (50 Hz) - 11 kV										
R8L0500011005	CHV-T 50/11	50	11000	28/75	350 x 422 x 160	19,3				
R8L0750011005	CHV-T 75/11	75	11000	28/75	350 x 472 x 160	22,7				
R8L1000011005	CHV-T 100/11	100	11000	28/75	350 x 472 x 160	23				
R8L1500011005	CHV-T 150/11	150	11000	28/75	350 x 572 x 160	30,1				
R8L2000011005	CHV-T 200/11	200	11000	28/75	350 x 632 x 160	34,4				
R8L2500011005	CHV-T 250/11	250	11000	28/75	350 x 802 x 160	45,7				
R8L3000011005	CHV-T 300/11						300	11000	28/75	350 x 802 x 160
R8L3330011005	CHV-T 333/11	333	11000	28/75	350 x 862 x 175	53				
R8L600001100E	CHV-T 600/11						600	11000	28/75	350 x 1182 x 175
R8L750001100E	CHV-T 750/11	750	11000	28/75	350 x 1252 x 200	92,1				

Els codis R8xxxxxxxxxxx5 no poden portar fusible intern.

Data de creació: 23/11/2026 - CIRCUTOR, SAU es reserva el dret a realitzar canvis tècnics o modificar el contingut/imatges d'aquest document sense avís previ, per millorar-ne la fiabilitat, funcionalitat, disseny o per altres motius.
No accepta cap responsabilitat pels possibles errors, inexactitut o la possible manca d'informació.



CHV-T 200/11

Condensador trifàsic (ús exterior i interior)

Code: R8L2000011005

Dimensions

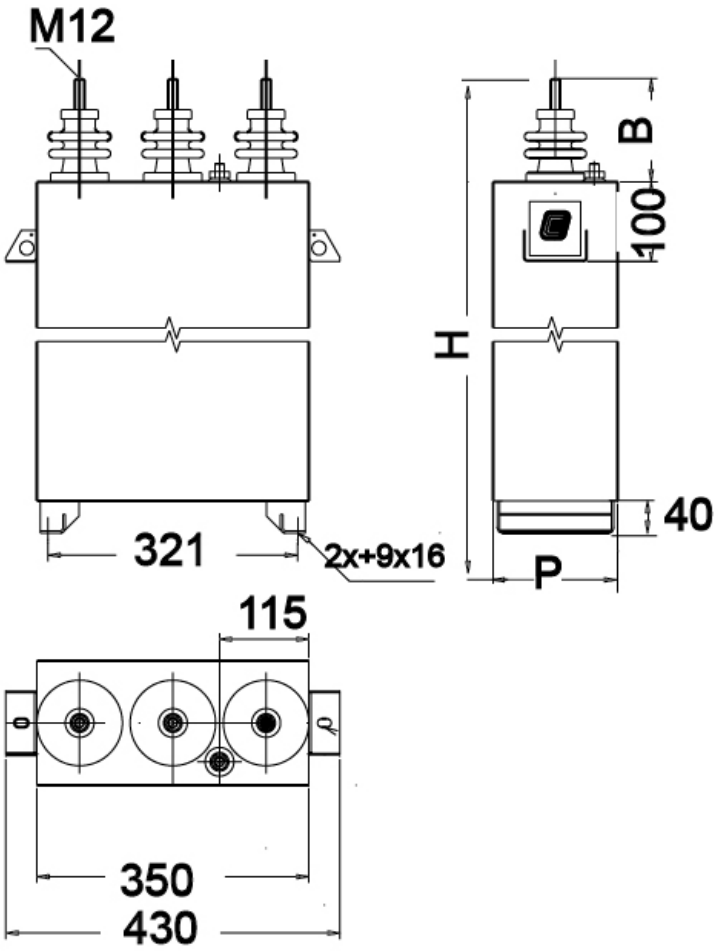

Data de creació: 23/11/2026 - CIRCUTOR, SAU es reserva el dret a realitzar canvis tècnics o modificar el contingut/imatges d'aquest document sense avís previ, per millorar-ne la fiabilitat, funcionalitat, disseny o per altres motius.
No accepta cap responsabilitat pels possibles errors, inexactitut o la possible manca d'informació.