

OPTIM FRE4-150-440

OPTIM FRE4-150-440, Bateries automàtiques amb filtres, maniobra per contactors estàtics

Code: R64E24.

> Secció cable (mm2): 95
> Nº Passos: 3
> kvar (400 V): 125
> kvar (440 V): 150
> Interruptor automàtic opcional (A): 400
> Interruptor manual opcional (A): 400
> Composició: 30 + 2 x 60
> Tensió ús (V): 440

Descripció

Les bateries amb filtres de rebuig **OPTIM FRE** són equips dissenyats per a la compensació d'energia reactiva a xarxes on els nivells de càrregues són fluctuants i el contingut d'harmònics és elevat i hi ha un risc de ressonància .

Les variacions de potència són relativament ràpides (de l'ordre de mil·lisegons) amb la qual cosa la maniobra es realitza mitjançant tiristors, els quals estan connectats a una placa de control de tensió, de manera que la connexió i desconnexió del condensador es realitza amb diferència zero de tensió. Amb aquest sistema s'eviten transitoris en la connexió i desconnexió dels passos, podent tenir una resposta immediata a les fluctuacions de càrrega.

Aplicació

L'aplicació habitual es realitzaria en càrregues individuals o instal·lacions on cal una resposta ràpida de compensació (ex. equips de soldadura, motors per a elevadors, ascensors, etc). i on el contingut dharmònics en xarxa és elevat.

Data de creació: 25/11/2026 - CIRCUTOR, SAU es reserva el dret a realitzar canvis tècnics o modificar el contingut/imatges d'aquest document sense avís previ, per millorar-ne la fiabilitat, funcionalitat, disseny o per altres motius.
No accepta cap responsabilitat pels possibles errors, inexactitut o la possible manca d'informació.



OPTIM FRE4-150-440

Bateries automàtiques amb filtres de rebuig i tiristors

Code: R64E24.

Especificacions

Característiques elèctriques

Pèrdues (W)	< 0,5 W/kvar
Resistència de descàrrega	75 V / 3 min
Sobretensió	10 % 8 h sobre 24 h 15 % fins a 15 min sobre 24 h 20 % fins a 5 min sobre 24 h 30 % fins a 1 min sobre 24 h
Tensió de reforç	440 V
Tolerància C	-5% / 10 %
Tensió	400 V (50 Hz) (altres tensions consultar)

Característiques mecàniques

Mida (mm) amplada x alçada x profunditat	900 x 1900 x 650 (mm)
Envoltant	Xapa metàl·lica RAL 7035 Gris / RAL 3005 Granat
Gestió tèrmica	Natural o forçada segons opcions
Fixació	Vertical / Autoportant
Pes net (kg)	217

Característiques ambientals

Grau de protecció	IP 21
Humitat relativa (sense condensació)	80%
Temperatura de treball	Tª classe D: Mitja diària: 45 °C, mitjana anual: 35 °C, màxima: 55 °C, mínima: -50 °C

Circuit de mesura de corrent

Sobrecàrrega permanent	1,3 In
Relació de transformació	In/5 A

Normes

Seguretat elèctrica, Altitud màx. (m)	2000 m
Normes	UNE-EN 61921, UNE-EN 61439-1, UNE EN 60831

Prestacions

Components	Condensador CLZ Unitat de maniobra estàtica a cada esglaó, composta per contactors estàtics (tiristors) Magnetotèrmic bipolar de protecció per a maniobra de bateria i regulador. Regulador d'energia reactiva sèries computer MAX-f Radiadors per a la dissipació de calor Termòstat incorporat al mateix radiador per a la desconnexió de l'esglaó en cas d'elevada temperatura (90 °C) Filtres de rebuig sintonitzats a 189 Hz per a protecció d'harmònics presents a la xarxa i evitar fenòmens de ressonància amb harmònics d'ordre 5 o més.
Opcional	Interruptor manual a capçalera de bateria Interruptor automàtic en capçalera de bateria Interruptor automàtic + Protecció diferencial a la capçalera de bateria Unitat de ventilació forçada + termòstat Placa de policarbonat contra contactes directes

Data de creació: 25/11/2026 - CIRCUTOR, SAU es reserva el dret a realitzar canvis tècnics o modificar el contingut/imatges d'aquest document sense avís previ, per millorar-ne la fiabilitat, funcionalitat, disseny o per altres motius.
No accepta cap responsabilitat pels possibles errors, inexactitut o la possible manca d'informació.



OPTIM FRE4-150-440

Bateries automàtiques amb filtres de rebuig i tiristors

Code: R64E24.

Protecció

Element	Protecció per esglaó de fusibles amb alt poder de tall (APR). Sèrie NH-00.

OPTIM FRE

Bateries automàtiques amb filtres, maniobra per contactors estàtics, 50 Hz.

CODI	TIPUS	kvar (400 V)	kvar (440 V)	Nº Passos	Secció cable (mm2)
OPTIM FRE4					
R64E24.	OPTIM FRE4-150-440	125	150	3	95
R64E25.	OPTIM FRE4-175-440	145	175	3	120
R64E28.	OPTIM FRE4-200-440	165	200	3	150
R64E29.	OPTIM FRE4-250-440	207	250	3	185
R64E30.	OPTIM FRE4-300-440	248	300	4	240
R64E32.	OPTIM FRE4-350-440	289	350	4	2x150
R64E34.	OPTIM FRE4-400-440	331	400	4	2x185
OPTIM FRE6					
R64J25.	OPTIM FRE6-400-440	331	400	5	2x185
R64J30.	OPTIM FRE6-450-440	372	450	5	2x185
R64J35.	OPTIM FRE6-500-440	413	500	5	2x240
R64J40.	OPTIM FRE6-550-440	455	550	6	2x240
R64J45.	OPTIM FRE6-600-440	496	600	6	2x240
OPTIM FRE8					
R64K36.	OPTIM FRE8-600-440	496	600	7	2x240
R64K38.	OPTIM FRE8-650-440	537	650	7	3x150
R64K40.	OPTIM FRE8-700-440	579	700	7	3x150
R64K42.	OPTIM FRE8-750-440	620	750	8	3x185
R64K44.	OPTIM FRE8-800-440	661	800	8	3x185
OPTIM FRE10					
R64C25.	OPTIM FRE10-800-440	661	800	8	2x240 / 240
R64C30.	OPTIM FRE10-850-440	702	850	9	2x240 / 240
R64C35.	OPTIM FRE10-900-440	744	900	9	2x240 / 240
R64C40.	OPTIM FRE10-950-440	785	950	10	2x240 / 2x185
R64C45.	OPTIM FRE10-1000-440	826	1000	10	2x240 / 2x185
OPTIM FRE12					
R64L50.	OPTIM FRE12-1050-440	868	1050	11	2x240 / 2x240
R64L55.	OPTIM FRE12-1100-440	909	1100	11	2x240 / 2x240
R64L60.	OPTIM FRE12-1150-440	950	1150	12	2x240 / 2x240
R64L65.	OPTIM FRE12-1200-440	992	1200	12	2x240 / 2x240

Secció de cable per a instal·lacions amb Un= 400 V. En tot cas, l'instal·lador haurà de confirmar que compleix tot el que estableix el reglament de baixa tensió segons les particularitats de cada instal·lació i la tipologia de cable.

Data de creació: 25/11/2026 - CIRCUTOR, SAU es reserva el dret a realitzar canvis tècnics o modificar el contingut/imatges d'aquest document sense avís previ, per millorar-ne la fiabilitat, funcionalitat, disseny o per altres motius.
No accepta cap responsabilitat pels possibles errors, inexactitut o la possible manca d'informació.



OPTIM FRE4-150-440

Bateries automàtiques amb filtres de rebuig i tiristors

Code: R64E24.

Dimensions

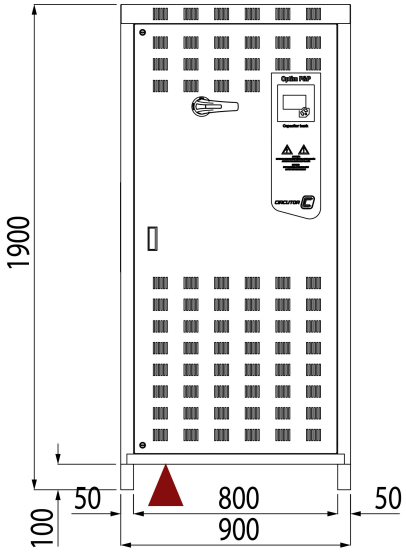

Conexions

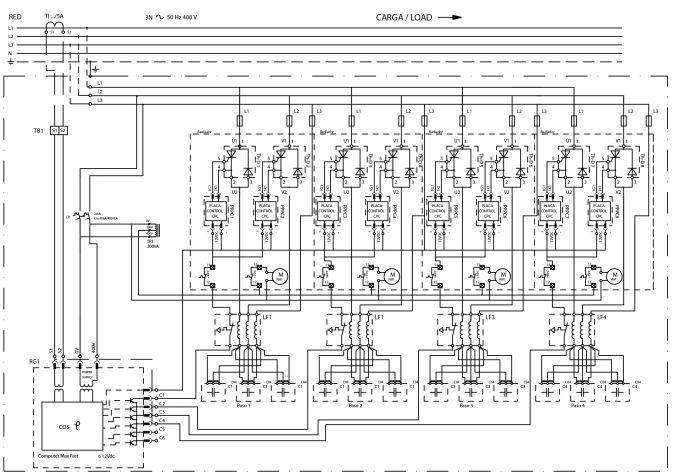

Data de creació: 25/11/2026 - CIRCUTOR, SAU es reserva el dret a realitzar canvis tècnics o modificar el contingut/imatges d'aquest document sense avís previ, per millorar-ne la fiabilitat, funcionalitat, disseny o per altres motius.
No accepta cap responsabilitat pels possibles errors, inexactitut o la possible manca d'informació.