OPTIM FR6-P&P-450-440

OPTIM FR6-P&P-450-440, Bateries automàtiques amb filtres,maniobra per contactors

Code: R54T30.

> Secció cable (mm2): 2x185
> Nº Passos: 5
> kvar (400 V): 372
> kvar (440 V): 450
> Interruptor automàtic opcional (A): 800
> Interruptor manual opcional (A): 800
> Composició: 50 + 4 x 100
> Tensió ús (V): 440

Descripció

Les bateries amb filtres de rebuig Sèrie **OPTIM FR P&P** són equips dissenyats per a la compensació d'energia reactiva en xarxes on els nivells de càrregues són fluctuants, la presència d'harmònics és elevada i hi ha un risc de ressonància . Les variacions de potència són relativament lentes (de l'ordre de segons) amb la qual cosa la maniobra es fa mitjançant contactors.

Aplicació

La seva aplicació se centra bàsicament en la compensació d'instal·lacions amb diferents càrregues que obliguen una compensació regulada a causa de la variació d'energia reactiva i on el contingut d'harmònics en xarxa és elevat.

- Filtres de rebutjos fixos: Per a la compensació de transformadors i motors (**OPTIM FRF / FRM**)
- Filtres de rebuig automàtics: Per al seguiment de càrregues variables (**OPTIM FR P&P**).

OPTIM FR6-P&P-450-440

Bateries automàtiques amb filtres de rebuig

Code: R54T30.

Especificacions

Característiques elèctriques

Pèrdues (W)	< 0,5 W/kvar
Resistència de descàrrega	75 V / 3 min
Sobretensió	10 % 8 h sobre 24 h 15 % fins a 15 min sobre 24 h 20 % fins a 5 min sobre 24 h 30 % fins a 1 min sobre 24 h
Tensió de maniobra	Contactors: 230 V
Tensió de reforç	440 V
Tolerància C	-5% / 10 %
Tensió	400 V (50 Hz) (altres tensions consultar)

Característiques mecàniques

Mida (mm) amplada x alçada x profunditat	1200 x 1900 x 650 (mm)
Envoltant	Xapa metàl·lica RAL 7035 Gris / RAL 3005 Granat
Gestió tèrmica	Natural o forçada segons opcions
Fixació	Vertical / Autoportant
Pes net (kg)	376

Característiques ambientals

Grau de protecció	IP 21
Humitat relativa (sense condensació)	80%
Temperatura de treball	Tª classe D: Mitja diària: 45 °C, mitjana anual: 35 °C, màxima: 55 °C, mínima: -50 °C

Circuit de mesura de corrent

Sobrecàrrega permanent	1,3 In
Relació de transformació	In/5 A

Normes

Seguretat elèctrica, Altitud màx. (m)	2000 m
Normes	IEC 60831-1, UNE 60831-1, IEC 61921, IEC 60439, IEC 61439

Prestacions

Components	Condensador CLZ (460 V) Contactors amb bloc de preinserció i resistència de descàrrega ràpida. Magnetotèrmic bipolar de protecció per a maniobra de bateria i regulador. Regulador denergia reactiva sèrie Computer C Wi-Fi. Filtres de rebuig sintonitzats a 189 Hz (50 Hz) /227 Hz (60 Hz) per a protecció d'harmònics presents a la xarxa i evitar fenòmens de ressonància amb harmònics d'ordre 5 o més. Incorpora termòstat per a desconnexió de l'esglaó en cas d'elevada temperatura (+90 °C). Autotransformador de maniobra.
Opcional	Interruptor manual a capçalera de bateria Interruptor automàtic en capçalera de bateria Interruptor automàtic + Protecció diferencial a la capçalera de bateria Unitat de ventilació forçada + termòstat Placa de policarbonat contra contactes

OPTIM FR6-P&P-450-440

Bateries automàtiques amb filtres de rebuig

Code: R54T30.

	directes

Protecció

Element	Protecció individual per a cada esglaó per fusibles amb alt poder de tall (APR). Sèrie NH-00.

OPTIM FR P&P
Bateries automàtiques amb filtres, maniobra per contactors, tipus P = 7 % (fres = 189 Hz), 50 Hz.

CODI	TIPUS	kvar (400 V)	kvar (440 V)	Nº Passos	Secció cable (mm2)
OPTIM FRS-P&P, bateries automàtiques amb regulador computer C Wi-Fi.					
R54R64.	OPTIM FRS-P&P-31,25-440	26	31,25	3	10
R54R74.	OPTIM FRS-P&P-43,75-440	36	43,75	3	25
R54R81.	OPTIM FRS-P&P-62,5-440	52	62,5	3	35
R54R88.	OPTIM FRS-P&P-90-440	74	90	4	70
R54R92.	OPTIM FRS-P&P-105-440	87	105	4	70
R54R95.	OPTIM FRS-P&P-120-440	99	120	4	95
OPTIM FR4-P&P, bateries automàtiques amb regulador computer C Wi-Fi.					
R54S24.	OPTIM FR4-P&P-150-440	125	150	3	95
R54S25.	OPTIM FR4-P&P-175-440	145	175	3	120
R54S28.	OPTIM FR4-P&P-200-440	165	200	3	150
R54S29.	OPTIM FR4-P&P-250-440	207	250	3	185
R54S30.	OPTIM FR4-P&P-300-440	248	300	4	240
R54S32.	OPTIM FR4-P&P-350-440	289	350	4	2x150
R54S34.	OPTIM FR4-P&P-400-440	331	400	4	2x150
OPTIM FR6-P&P, bateries automàtiques amb regulador computer C Wi-Fi.					
R54T25.	OPTIM FR6-P&P-400-440	331	400	5	2x185
R54T30.	OPTIM FR6-P&P-450-440	372	450	5	2x185
R54T35.	OPTIM FR6-P&P-500-440	413	500	5	2x240
R54T40.	OPTIM FR6-P&P-550-440	455	550	6	2x240
R54T45.	OPTIM FR6-P&P-600-440	496	600	6	2x240
OPTIM FR8-P&P, bateries automàtiques amb regulador computer C Wi-Fi.					
R54U36.	OPTIM FR8-P&P-600-440	496	600	7	2x240
R54U38.	OPTIM FR8-P&P-650-440	537	650	7	3x150
R54U40.	OPTIM FR8-P&P-700-440	579	700	7	3x150
R54U42.	OPTIM FR8-P&P-750-440	620	750	8	3x185
R54U44.	OPTIM FR8-P&P-800-440	661	800	8	3x185
OPTIM FR10-P&P, bateries automàtiques amb regulador computer C Wi-Fi.					
R54V25.	OPTIM FR10-P&P-800-440	661	800	8	2x240/ 240
R54V30.	OPTIM FR10-P&P-850-440	702	850	9	2x240/ 240

OPTIM FR6-P&P-450-440

Bateries automàtiques amb filtres de rebuig

Code: R54T30.

CODI	TIPUS	kvar (400 V)	kvar (440 V)	Nº Passos	Secció cable (mm2)
R54V35.	OPTIM FR10-P&P-900-440	744	900	9	2x240/ 240
R54V40.	OPTIM FR10-P&P-950-440	785	950	10	2x240/ 2x185
R54V45.	OPTIM FR10-P&P-1000-440	826	1000	10	2x240/ 2x185
OPTIM FR12-P&P, bateries automàtiques amb regulador computer C Wi-Fi.					
R54W50.	OPTIM FR12-P&P-1050-440	868	1050	11	2x240/ 2x240
R54W55.	OPTIM FR12-P&P-1100-440	909	1100	11	2x240/ 2x240
R54W60.	OPTIM FR12-P&P-1150-440	950	1150	12	2x240/ 2x240
R54W65.	OPTIM FR12-P&P-1200-440	992	1200	12	2x240/ 2x240

Cable cross-section for installations with Un= 400 V. The installation company must ensure compliance with the low voltage directive at all times, in accordance with the characteristics of each installation and type of cable. All batteries with computer C Wi-Fi regulator come with charge VAR system

Data de creació: 25/10/2026 - CIRCUTOR, SAU es reserva el dret a realitzar canvis tècnics o modificar el contingut/imatges d'aquest document sense avís previ, per millorar-ne la fiabilitat, funcionalitat, disseny o per altres motius.
No accepta cap responsabilitat pels possibles errors, inexactitut o la possible manca d'informació.

OPTIM FR6-P&P-450-440

Bateries automàtiques amb filtres de rebuig

Code: R54T30.

Dimensions

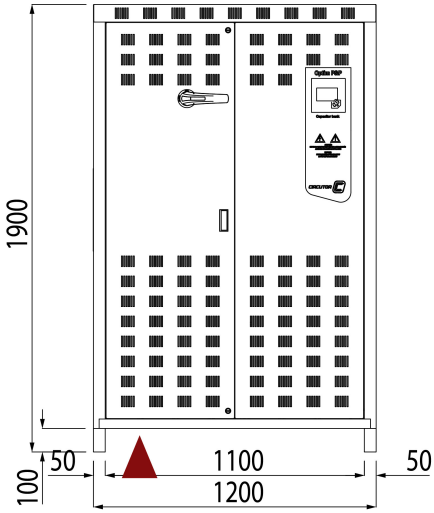

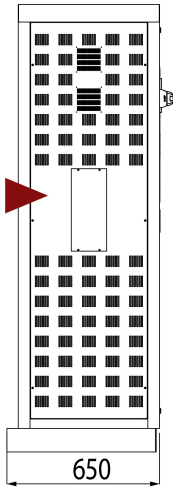
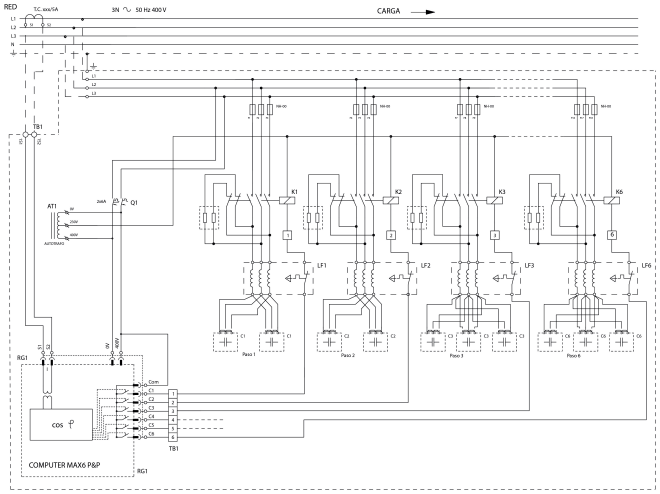
Conexions