

OPTIM 3 P&P-62,5-440

OPTIM 3 P&P-62,5-440, Bateria automàtica de condensadors

Code: R3L180.

> Secció cable (mm2): 35
> Nº Passos: 3
> kvar (400 V): 51
> kvar (440 V): 62,5
> Interruptor aut.(A): Inclòs
> Interruptor man.(A): -
> Composició: 12,5+25+25
> Tensió ús (V): 440
> Fixació: Mural

Descripció

Les bateries automàtiques de condensadors sèrie **OPTIM P&P** són equips dissenyats per a la compensació automàtica d'energia reactiva a xarxes on els nivells de càrregues són fluctuants i les variacions de potència tenen manca de segons, mitjançant maniobra per contactors .

Aplicació

La seva simplicitat d'instal·lació, conjuntament amb la seva alta tecnologia i robustesa, fan de la sèrie **OPTIM P&P** l'equip ideal per compensar la reactiva en instal·lacions on els nivells de càrrega són fluctuants.



OPTIM 3 P&P-62,5-440

Bateries automàtiques de condensadors

Code: R3L180.

Especificacions

Alimentació en alterna

Freqüència	50 Hz

Característiques elèctriques

Pèrdues (W)	< 0,5 W/kvar
Resistència de descàrrega	75 V / 3 min
Sobretensió	10 % 8 h sobre 24 h 15 % fins a 15 min sobre 24 h 20 % fins a 5 min sobre 24 h 30 % fins a 1 min sobre 24 h
Tensió de maniobra	Contactors: 230 V
Tensió de reforç	440 V
Tolerància C	-5% / 10 %
Tensió	400 V (altres tensions consultar)

Característiques mecàniques

Mida (mm) amplada x alçada x profunditat	400 x 600 x 260 (mm)
Envoltant	Xapa metàl·lica RAL 7035 Gris / RAL 3005 Granat
Gestió tèrmica	Natural o forçada segons opcions
Fixació	Vertical / En mural
Pes net (kg)	20

Característiques ambientals

Grau de protecció	IP 21
Humitat relativa (sense condensació)	80%
Temperatura de treball	Tª classe D: Mitja diària: 45 °C, mitjana anual: 35 °C, màxima: 55 °C, mínima: -50 °C

Circuit de mesura de corrent

Sobrecàrrega permanent	1,3 In
Relació de transformació	In/5 A

Normes

Seguretat elèctrica, Altitud màx. (m)	1000 máx. (para altitud mayor prever siempre ventilación forzada)
Normes	IEC 60831-1, IEC 61921, IEC 60439

Prestacions

Components	Regulador energia reactiva, Computer C Wi-Fi, amb indicació digital i 6 o 12 sortides de relé segons tipus.
Opcional	Interruptor manual a capçalera de bateria. Interruptor automàtic a capçalera de bateria. Interruptor automàtic + protecció diferencial a la capçalera de bateria. Unitat de ventilació forçada + termòstat. Placa de policarbonat contra contactes directes. Autotransformador 400/230 V (inclòs a OPTIM 8, 9, 8L, 14L, i 16L).

Data de creació: 25/11/2026 - CIRCUTOR, SAU es reserva el dret a realitzar canvis tècnics o modificar el contingut/imatges d'aquest document sense avís previ, per millorar-ne la fiabilitat, funcionalitat, disseny o per altres motius.
No accepta cap responsabilitat pels possibles errors, inexactitut o la possible manca d'informació.



OPTIM 3 P&P-62,5-440

Bateries automàtiques de condensadors

Code: R3L180.

Regulador amb Analitzador de xarxes incorporat i mesura trifàsica Computer SMART III. Altres freqüències, consultar.

Protecció

Element	Protecció magnetotèrmica general
Tipus d'element de tall	Protecció magnetotèrmica general incorporada

OPTIM P&P
Bateries automàtiques de condensadors Plug & Play de 12,5 a 1.600 kvar, 50 Hz.

CODI	TIPUS	kvar (400 V)	kvar (440 V)	Nº Passos	Secció cable (mm2)
OPTIM 3 P&P, bateries automàtiques amb regulador computer C Wi-Fi					
R3L110.	OPTIM 3 P&P-12,5-440	10	12,5	3	6
R3L120.	OPTIM 3 P&P-17,5-440	14	17,5	3	6
R3L130.	OPTIM 3 P&P-25-440	20	25	3	10
R3L140.	OPTIM 3 P&P-31,25-440	26	31,25	3	10
R3L150.	OPTIM 3 P&P-37,5-440	31,25	37,5	3	16
R3L160.	OPTIM 3 P&P-43,75-440	36	43,75	3	25
R3L170.	OPTIM 3 P&P-52,5-440	43	52,5	3	25
R3L180.	OPTIM 3 P&P-62,5-440	51	62,5	3	35
OPTIM 5 P&P, bateries automàtiques amb regulador computer C Wi-Fi					
R3L210.	OPTIM 5 P&P-55-440	45	55	4	35
R3L220.	OPTIM 5 P&P-70-440	58	70	4	50
R3L230.	OPTIM 5 P&P-90-440	74	90	4	70
R3L240.	OPTIM 5 P&P-105-440	87	105	4	70
R3L250.	OPTIM 5 P&P-135-440	112	135	5	95
R3L260.	OPTIM 5 P&P-150-440	124	150	5	120
OPTIM 8 P&P, bateries automàtiques amb regulador computer C Wi-Fi. Autotransformador alimentació maniobra incorporat					
R3L410.	OPTIM 8 P&P-300-440	248	300	6	2x150
R3L420.	OPTIM 8 P&P-330-440	273	330	6	2x150
R3L430.	OPTIM 8 P&P-390-440	322	390	7	2x185
R3L440.	OPTIM 8 P&P-450-440	372	450	8	2x240
R3L450.	OPTIM 8 P&P-480-440	396	480	8	2x240
OPTIM 9 P&P, bateries automàtiques amb regulador computer C Wi-Fi. Autotransformador alimentació maniobra incorporat					
R3L310.	OPTIM 9 P&P-165-440	136	165	6	120
R3L320.	OPTIM 9 P&P-195-440	161	195	7	150
R3L330.	OPTIM 9 P&P-225-440	186	225	8	185
R3L340.	OPTIM 9 P&P-255-440	211	255	9	240
R3L350.	OPTIM 9 P&P-270-440	223	270	9	240
OPTIM 8L P&P, bateries automàtiques amb regulador computer C Wi-Fi. Autotransformador alimentació maniobra incorporat					

Data de creació: 25/11/2026 - CIRCUTOR, SAU es reserva el dret a realitzar canvis tècnics o modificar el contingut/imatges d'aquest document sense avís previ, per millorar-ne la fiabilitat, funcionalitat, disseny o per altres motius.
No accepta cap responsabilitat pels possibles errors, inexactitut o la possible manca d'informació.



OPTIM 3 P&P-62,5-440

Bateries automàtiques de condensadors

Code: R3L180.

CODI	TIPUS	kvar (400 V)	kvar (440 V)	Nº Passos	Secció cable (mm2)
R35L10.	OPTIM 8L P&P-550-440	454	550	6	2x240
R35L20.	OPTIM 8L P&P-650-440	537	650	7	3x150
R35L30.	OPTIM 8L P&P-750-440	620	750	8	3x185
R35L40.	OPTIM 8L P&P-800-440	661	800	8	3x185
OPTIM 14L P&P, bateries automàtiques amb regulador computer C Wi-Fi. Autotransformador alimentació maniobra incorporat					
R36L10.	OPTIM 14L P&P-900-440	743	900	10	3x150/185
R36L20.	OPTIM 14L P&P-950-440	785	950	10	3x185/185
R36L30.	OPTIM 14L P&P-1050-440	867	1050	11	3x185/240
R36L40.	OPTIM 14L P&P-1150-440	950	1150	12	3x185/2x150
R36L50.	OPTIM 14L P&P-1200-440	991	1200	12	3x185/2x185
R36L60.	OPTIM 14L P&P-1300-440	1074	1300	7	3x185/2x240
R36L70.	OPTIM 14L P&P-1400-440	1156	1400	8	3x185/3x120
OPTIM 16L P&P, bateries automàtiques amb regulador computer C Wi-Fi. Autotransformador alimentació maniobra incorporat					
R37L30.	OPTIM 16L P&P-1500-440	1239	1500	8	3x185/3x150
R37L40.	OPTIM 16L P&P-1600-440	1322	1600	9	3x185/3x185

Secció de cable recomenat per a instal·lacions amb Un= 400 V. En tot cas, l'instal·lador haurà de confirmar que compleix tot el que estableix el reglament de baixa tensió segons les particularitats de cada instal·lació i la tipologia de cable.
Totes les bateries amb regulador **computer C Wi-Fi** inclouen de sèrie el sistema VAR

Data de creació: 25/11/2026 - CIRCUTOR, SAU es reserva el dret a realitzar canvis tècnics o modificar el contingut/imatges d'aquest document sense avís previ, per millorar-ne la fiabilitat, funcionalitat, disseny o per altres motius.
No accepta cap responsabilitat pels possibles errors, inexactitut o la possible manca d'informació.



OPTIM 3 P&P-62,5-440

Bateries automàtiques de condensadors

Code: R3L180.

Dimensions

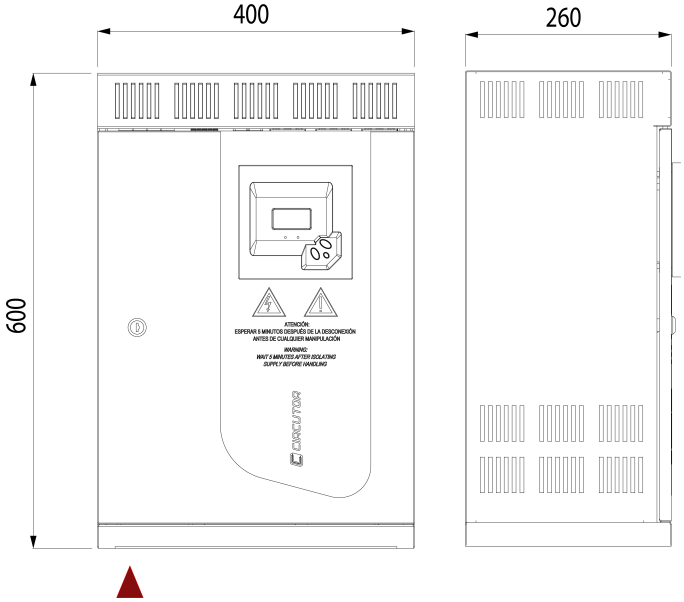

Conexions

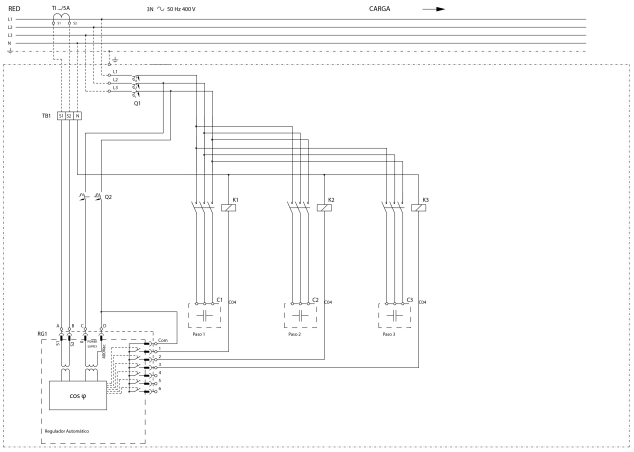

Data de creació: 25/11/2026 - CIRCUTOR, SAU es reserva el dret a realitzar canvis tècnics o modificar el contingut/imatges d'aquest document sense avís previ, per millorar-ne la fiabilitat, funcionalitat, disseny o per altres motius.
No accepta cap responsabilitat pels possibles errors, inexactitut o la possible manca d'informació.