

CSB-F-25-440

CSB-F-25-440, Condensador trifàsic de potència amb protecció per fusibles

Code: R2395G.

> Fusibles (A): 50
> Secció cable (mm2): 10
> kvar (400 V): 21
> kvar (440 V): 25
> Poder de tall: 120 kA
> Tensió d'ús (V): 440
> Tipus protecció: Fusibles

Descripció

L'aplicació de noves tecnologies han permès a CIRCUTOR reinventar el clàssic condensador CS. L'esperit d'innovació i tecnologia pròpia utilitzada en el disseny del nou condensador CSB augmenten la vida dels tradicionals condensadors prismàtics més d'un 60%. Amb aquesta nova sèrie millorem el model anterior en tots els aspectes oferint un producte més durador, segur i rendible per als nostres clients.

Aplicació

La seva aplicació se centra bàsicament en la compensació per a transformadors, i motors. En general, per a la compensació d'instal·lacions amb càrregues constants.



CSB-F-25-440

Condensadors trifàsics de potència amb protecció per fusibles.

Code: R2395G.

Especificacions

Alimentació en alterna

Freqüència	50 Hz

Característiques elèctriques

Sobrecàrrega permanent	1,3 In
Pèrdues (W)	Dielèctriques: < 0,2 W / kvar Total: < 0,5 W / kvar
Resistència de descàrrega	75 V / 3 min
Sobretensió	10%
Tolerància C	± 10 %
Tensió	440 V
Tensió d'aïllament, circuit	3 / 15 kV

Característiques mecàniques

Mida (mm) amplada x alçada x profunditat	140 x 381 x 280 (mm)
Envoltant	Treated and painted steel in RAL 3005 colour
Gestió tèrmica	Natural or forced according to cabinet design
Fixació	Vertical / Horitzontal. Distància mínima entre condensadors 4 cm
Pes net (kg)	2

Característiques ambientals

Grau de protecció	IP 42 amb tapa bornes
Humitat relativa (sense condensació)	80%
Temperatura de treball	Tª classe D: Mitjana diària: 45 °C, Mitjana anual: 35 °C, màxima: 55 °C, mínima: -25 °C

Normes

Seguretat elèctrica, Altitud màx. (m)	2000
Normes	IEC 60831-1, UNE-EN 60831-1

Prestacions

Components	Condensador CS + Fusibles generals de protecció tipus NH-00 amb alt poder de tall (APR)

Protecció

Tipus d'element de tall	Regeneració dielèctrica Fusible intern Sistema de sobrepressió Vermiculita

CSB-F
Condensadors trifàsics de potència amb protecció per fusibles, 50 Hz.

Data de creació: 25/11/2026 - CIRCUTOR, SAU es reserva el dret a realitzar canvis tècnics o modificar el contingut/imatges d'aquest document sense avís previ, per millorar-ne la fiabilitat, funcionalitat, disseny o per altres motius.
No accepta cap responsabilitat pels possibles errors, inexactitut o la possible manca d'informació.



CSB-F-25-440

Condensadors trifàsics de potència amb protecció per fusibles.

Code: R2395G.

CODI	TIPUS	kvar (400 V)	kvar (440 V)	Tensió d'ús (V)
440 V, 50 Hz				
R23958.	CSB-F-5-440	4	5	440
R2395D.	CSB-F-12,5-440	10	12,5	440
R2395E.	CSB-F-15-440	12,5	15	440
R2395F.	CSB-F-20-440	17	20	440
R2395G.	CSB-F-25-440	21	25	440
R2395H.	CSB-F-30-440	25	30	440
R2395J.	CSB-F-37,5-440	31	37,5	440
R2395K.	CSB-F-50-440	42	50	440
R2395L.	CSB-F-60-440	50	60	440
R2395P.	CSB-F-75-440	63	75	440

Data de creació: 25/11/2026 - CIRCUTOR, SAU es reserva el dret a realitzar canvis tècnics o modificar el contingut/imatges d'aquest document sense avís previ, per millorar-ne la fiabilitat, funcionalitat, disseny o per altres motius.
No accepta cap responsabilitat pels possibles errors, inexactitut o la possible manca d'informació.



CSB-F-25-440

Condensadors trifàsics de potència amb protecció per fusibles.

Code: R2395G.

Dimensions

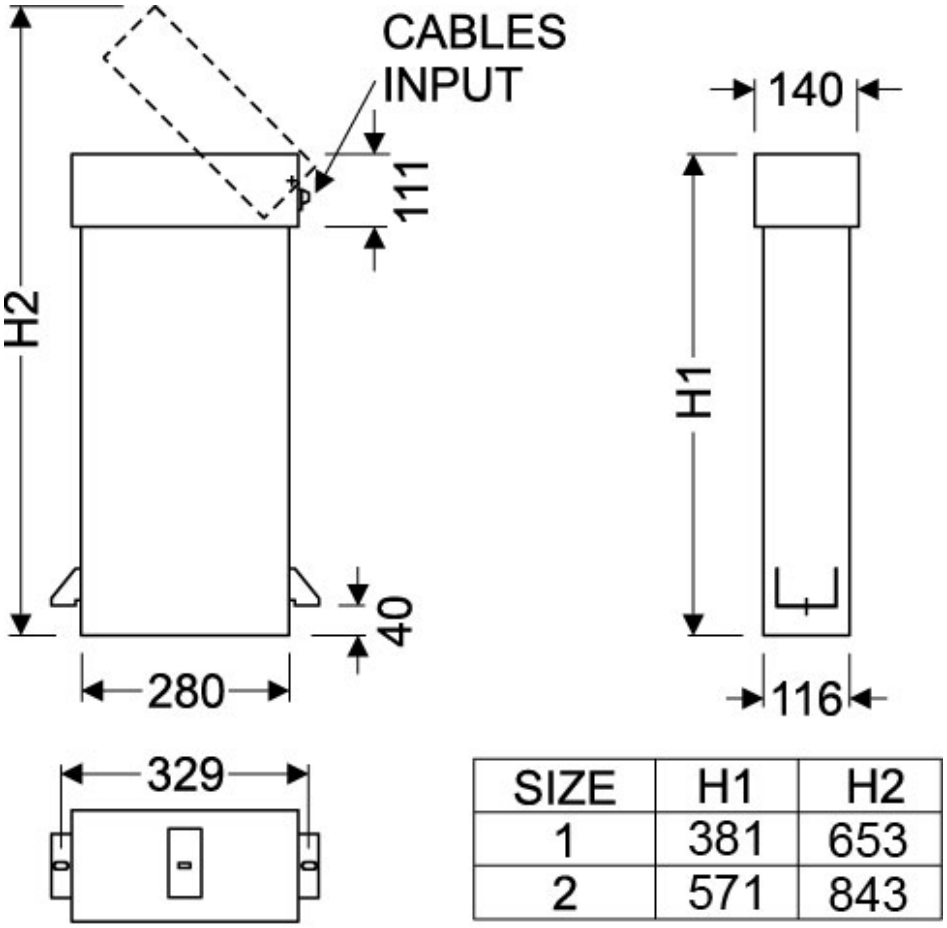

SIZE	H1	H2
1	381	653
2	571	843