

CSB-4069/15

CSB-4069/15, Condensador trifàsic bitensió per a baixa tensió

Code: R2329E.

> kvar 50 Hz: 15
> kvar 60 Hz: 17.5
> Tensió d'ús (V): 400 | 690

Especificacions

Alimentació en alterna

Freqüència	50 ó 60 Hz

Característiques elèctriques

Sobrecàrrega permanent	1,3 In
Pèrdues (W)	Dielèctriques: < 0,2 W / kvar Total: < 0,4 W / kvar
Resistència de descàrrega	75 V / 3 min
Sobretensió	10 % 8 h sobre 24 h 15 % fins a 15 min sobre 24 h 20 % fins a 5 min sobre 24 h 30 % fins a 1 min sobre 24 h
Tolerància C	-5 ... +15 %
Tensió d'aïllament, circuit	3 / 15 kV

Característiques mecàniques

Mida (mm) amplada x alçada x profunditat	360 x 330 x 120 (mm)
Envoltant	Treated and painted steel in RAL 3005 colour
Gestió tèrmica	Natural or forced depending on the cabinet
Fixació	Vertical / Horitzontal. Distància mínima entre condensadors 4 cm
Pes net (kg)	6,1

Característiques ambientals

Grau de protecció	IP 42 amb tapa bornes
Humitat relativa (sense condensació)	80%
Temperatura de treball	Tª classe D: Mitjana diària: 45 °C, Mitjana anual: 35 °C, màxima: 55 °C, mínima: -25 °C

Normes

Seguretat elèctrica, Altitud màx. (m)	2000
Normes	IEC 60831-1, UNE-EN 60831-1

Protecció

Tipus d'element de tall	Regeneració dielèctrica Fusible intern Sistema de sobrepressió Vermiculita

CSB-2V
Condensadors trifàsics de potència bitensió, 6 terminals



CSB-4069/15

Code: R2329E.

CODI	TIPUS	kvar 50 Hz	kvar 60 Hz	Tensió d'ús (V)
400 / 690 Vac				
R2329A.	CSB-4069/7,5	7.5	9	400 | 690
R2329C.	CSB-4069/10	10	12.5	400 | 690
R2329D.	CSB-4069/12,5	12.5	15	400 | 690
R2329E.	CSB-4069/15	15	17.5	400 | 690
R2329F.	CSB-4069/20	20	25	400 | 690
R2329G.	CSB-4069/25	25	30	400 | 690
R2329H.	CSB-4069/30	30	35	400 | 690
R2329J.	CSB-4069/40	40	50	400 | 690
R2329K.	CSB-4069/50	50	60	400 | 690
R2329L.	CSB-4069/60	60	70	400 | 690
R2329Q.	CSB-4069/80	80	96	400 | 690

Data de creació: 24/11/2026 - CIRCUTOR, SAU es reserva el dret a realitzar canvis tècnics o modificar el contingut/imatges d'aquest document sense avís previ, per millorar-ne la fiabilitat, funcionalitat, disseny o per altres motius.
No accepta cap responsabilitat pels possibles errors, inexactitut o la possible manca d'informació.



CSB-4069/15

Code: R2329E.

Dimensions

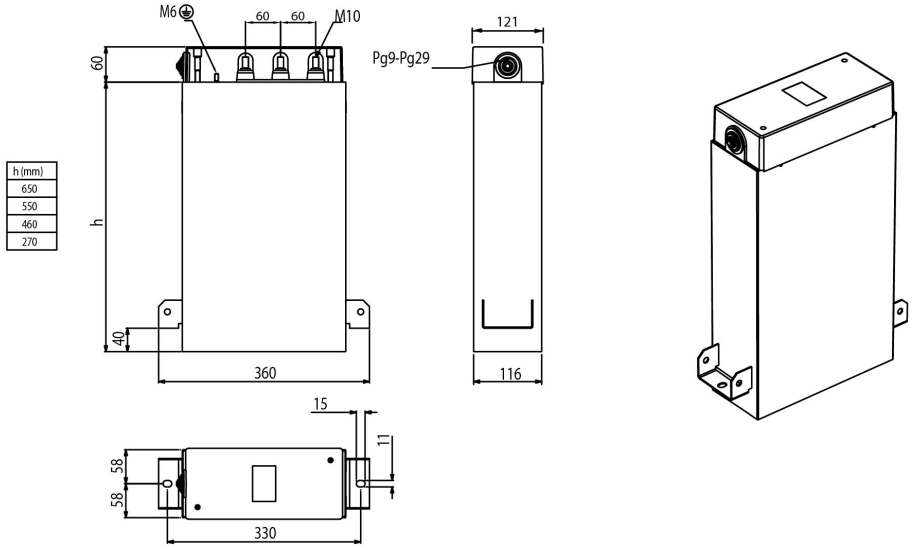

Data de creació: 24/11/2026 - CIRCUTOR, SAU es reserva el dret a realitzar canvis tècnics o modificar el contingut/imatges d'aquest document sense avís previ, per millorar-ne la fiabilitat, funcionalitat, disseny o per altres motius.
No accepta cap responsabilitat pels possibles errors, inexactitut o la possible manca d'informació.