

CQ-44/15

CQ-44/15, Condensador trifàsic de potència per a baixa tensió

Code: R2034E.

> kvar 50 Hz: 15
> kvar 60 Hz: 17.5
> Freqüència (Hz): 50
> Tensió d'ús (V): 440

Descripció

Els condensadors prismàtics CQ són condensadors del tipus sec, amb una gamma que cobreix rangs de potències i tensions, tant a 50 com a 60 Hz. El seu disseny, així com els processos de fabricació i assaig, fan que els condensadors amb tecnologia prismàtics en presentin una gran longevitat. Els seus 4 nivells de protecció interna (autorregeneració fusible intern, tapa de sobrepressió i vermiculita) fan dels condensadors prismàtics els més segurs del mercat.

Aplicació

La seva aplicació se centra en la compensació en instal·lacions tant en càrregues fixes com en variacions de càrregues (bateries de condensadors).

Data de creació: 27/11/2026 - CIRCUTOR, SAU es reserva el dret a realitzar canvis tècnics o modificar el contingut/imatges d'aquest document sense avís previ, per millorar-ne la fiabilitat, funcionalitat, disseny o per altres motius.
No accepta cap responsabilitat pels possibles errors, inexactitut o la possible manca d'informació.



CQ-44/15

Condensador trifàsic de potència per a baixa tensió

Code: R2034E.

Especificacions

Alimentació en alterna

Freqüència	50 ó 60 Hz

Característiques elèctriques

Sobrecàrrega permanent	1,3 In
Pèrdues (W)	Dielèctriques: < 0,2 W / kvar Total: < 0,4 W / kvar
Resistència de descàrrega	75 V / 3 min
Sobretensió	10 % 8 h sobre 24 h 15 % fins a 15 min sobre 24 h 20 % fins a 5 min sobre 24 h 30 % fins a 1 min sobre 24 h
Tolerància C	-5 ... +15 %
Tensió	440 V
Tensió d'aïllament, circuit	3 / 15 kV

Característiques mecàniques

Mida (mm) amplada x alçada x profunditat	360 x 520 x 75 (mm)
Envoltant	Treated and painted steel in RAL 3005 colour
Gestió tèrmica	Natural or forced depending on the cabinet
Fixació	Vertical. Distància mínima entre condensadors 4 cm
Pes net (kg)	4,6

Característiques ambientals

Grau de protecció	IP 42 amb tapa bornes
Humitat relativa (sense condensació)	80%
Temperatura de treball	Tª classe C: Mitjana diària: 40 °C, Mitjana anual: 30 °C, màxima: 50 °C, mínima: -40 °C

Normes

Certificacions	VDE 560
Seguretat elèctrica, Altitud màx. (m)	2000
Normes	IEC 60831-1, IEC 70/7, UNE-EN 20827, UNE-EN 20010, BS 1650

Protecció

Tipus d'element de tall	Regeneració dielèctrica Fusible intern Sistema de sobrepressió Vermiculita

CQ-50 Hz
Condensadors trifàsics de potència per a baixa tensió

CODI	TIPUS	kvar 50 Hz	kvar 60 Hz	Tensió d'ús (V)
400 Vac				



CQ-44/15

Condensador trifàsic de potència per a baixa tensió

Code: R2034E.

CODI	TIPUS	kvar 50 Hz	kvar 60 Hz	Tensió d'ús (V)
R2033C.	CQ-40/10	10	12.5	400
R2033D.	CQ-40/12,5	12.5	15	400
R2033E.	CQ-40/15	15	17.5	400
R2033F.	CQ-40/20	20	25	400
R2033G.	CQ-40/25	25	30	400
R2033H.	CQ-40/30	30	35	400
R2033J.	CQ-40/40	40	50	400
R2033K.	CQ-40/50	50	60	400
440 Vac				
R2034E.	CQ-44/15	15	17.5	440
R2034F.	CQ-44/20	20	25	440
R2034G.	CQ-44/25	25	30	440
R2034H.	CQ-44/30	30	35	440
R2034J.	CQ-44/40	40	50	440
R2034K.	CQ-44/50	50	60	440

Data de creació: 27/11/2026 - CIRCUTOR, SAU es reserva el dret a realitzar canvis tècnics o modificar el contingut/imatges d'aquest document sense avís previ, per millorar-ne la fiabilitat, funcionalitat, disseny o per altres motius.
No accepta cap responsabilitat pels possibles errors, inexactitut o la possible manca d'informació.



CQ-44/15

Condensador trifàsic de potència per a baixa tensió

Code: R2034E.

Dimensions

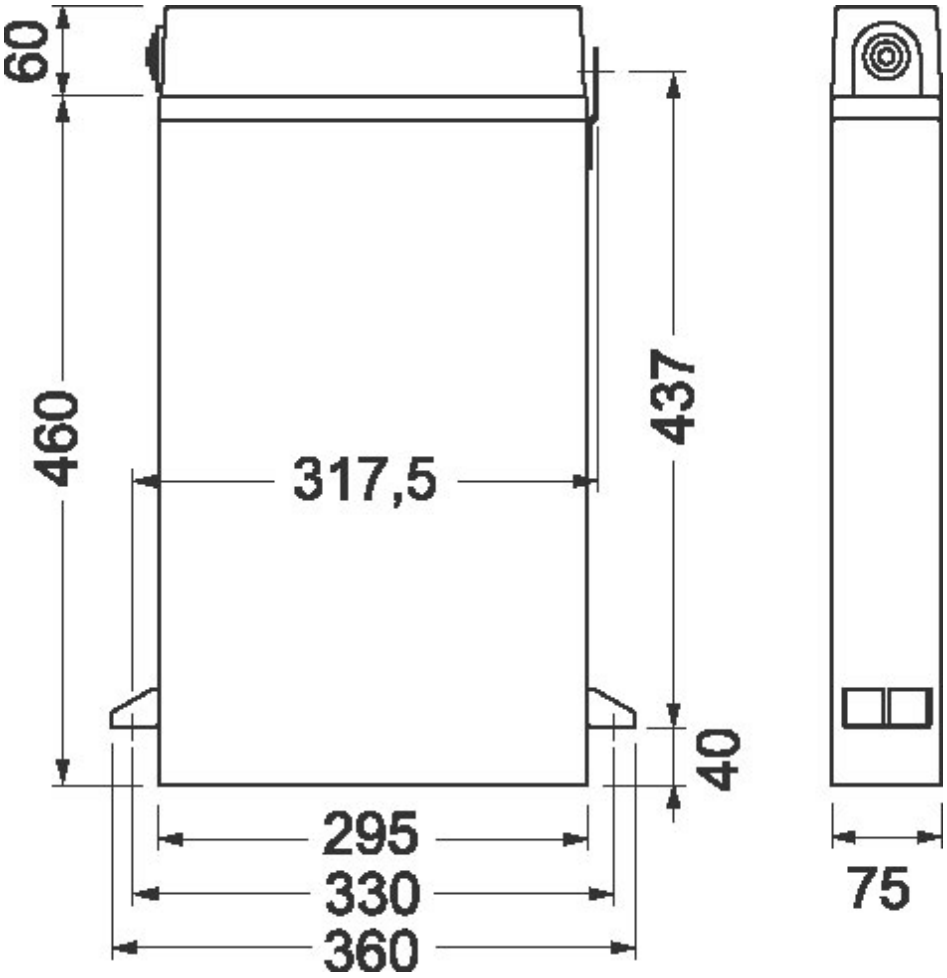

Data de creació: 27/11/2026 - CIRCUTOR, SAU es reserva el dret a realitzar canvis tècnics o modificar el contingut/imatges d'aquest document sense avís previ, per millorar-ne la fiabilitat, funcionalitat, disseny o per altras motius.
No accepta cap responsabilitat pels possibles errors, inexactitut o la possible manca d'informació.