

computer SMART III Fast 6

computer SMART III Fast 6, Reguladors automàtics d'energia reactiva per a maniobra estàtica

Code: R13951.

> Relé d'alarma: Si
> Comunicacions: RS-485
> Rang mesura (V): 100...520
> IΔn (A): si
> Alimentació Vca: 100 ...520 Vca
> Nº Passos: 6
> Corrent d'entrada: .../5A | .../1A
> Unitat maniobra: EMF / EMB

Descripció

La mesura amb tres transformadors de corrent assegura una lectura anàloga a la del comptador de companyia. El regulador d'energia reactiva **computer SMART III Fast** és l'únic del mercat que afegeix a la tradicional mesura amb un sol transformador de corrent, la possibilitat de mesurar amb 3, incorporant, a més, les funcions d'un complet analitzador de xarxes, i el control de corrents residuals de fugida.
El**computer SMART III Fast** és un regulador que assegura un excel·lent manteniment preventiu, mitjançant la programació de les seves alarmes i les opcions de test d'estat dels condensadors, oferint màxima supervisió i seguretat en la seva equip de compensació.

Aplicació

La connexió amb 1 o 3 transformadors que permet el **computer SMART III Fast** ho converteixen en el regulador ideal en qualsevol instal·lació, sent possible:

- Canviar d'1 a 3 transformadors en cas de:
  - Canvis en la penalització de reactiva
  - Canvis en els hàbits de consum
  - Importants desequilibris al sistema
- Intercanviar el regulador en qualsevol bateria
- Ideal en instal·lacions amb fins a 4 cos φ objectius, per adaptar-se a qualsevol necessitat de compensació (diferents franges horàries).
- Permet l'ús en equips de compensació de Mitja Tensió.

Data de creació: 23/11/2026 - CIRCUTOR, SAU es reserva el dret a realitzar canvis tècnics o modificar el contingut/imatges d'aquest document sense avís previ, per millorar-ne la fiabilitat, funcionalitat, disseny o per altres motius.
No accepta cap responsabilitat pels possibles errors, inexactitut o la possible manca d'informació.



computer SMART III Fast 6

Code: R13951.

Especificacions

Alimentació en alterna

Categoria de la instal·lació	CAT III 300 V
Consum	8 ... 14 VA
Freqüència	50 ... 60 Hz
Tensió nominal	100 ... 520 V ~

Característiques mecàniques

Mida (mm) amplada x alçada x profunditat	144 x 144 x 71 (mm)
Envoltant	Plastic V0 self-extinguishing
Fixació	Panel
Pes net (kg)	0,44

Característiques ambientals

Grau de protecció	IP 51 (Frontal), IP 31 (sense montar)
Humitat relativa (sense condensació)	5 ... 95%
Temperatura d'emmagatzematge	-20 ... +70 °C
Temperatura de treball	-10 ... +55 °C

Circuit de mesura de corrent

Categoria de la instal·lació	CAT III 300 V
Corrent nominal (In)	.../5A ó .../1A
Marge mesura corrent de la fase	1 ... 120 % In
Corrent mínima (Imin)	50 mA

Circuit de mesura de tensió

Categoria de la instal·lació	CAT III 300 V
Freqüència de mostreig	45 ... 65 Hz
Impedància d'entrada	660 kΩ
Marge de mesura de freqüència	45 ... 65 Hz
Marge de mesura de tensió	20...300 V F-N / 35...520 V F-F
Tensió nominal	230 V F-N, 400 V F-F
Tensió mínima de sortida (Vstart)	20 V F-N, 35 V F-F

Normes

Seguretat elèctrica, Altitud màx. (m)	2000
Normes	IEC 61010, IEC 61000, IEC 61000-6-2, IEC 61000-6-4, Medidas conforme a : IEC 61557-12

Interfície d'usuari

LED	4 LED



computer SMART III Fast 6

Code: R13951.

Teclat	Capacitive, 5 keys
Tipus de pantalla	LCD Custom COG

Entrades digitals

Aïllament	Optoaïllat
Quantitat	2
Tipus	Contacte lliure de potencial

Mesura de corrent de fuites (ID)

Corrent nominal de secundari	0,003 A
Corrent mínima de mesura (Istart)	10 mA
Rang de mesura	0,01 ... 1,5 A

Altres sortides digitals de transistor

Quantitat	2
Tipus	NPN
Corrent màxim	50 mA
Tensió màxima	24 Vcc

Sortides digitals de relé

Quantitat	2 (ventilador, alarma)
Corrent màxima	1A
Tensió màxima de contactes oberts	1 kV
Vida elèctrica	30 x 10^3 ciclos
Vida mecànica	5 x 10^6 cicles
Potència màxima de commmutació	2500 VA

Sortides digitals de transistor

Quantitat	6
Tipus	Opto MOSFET
Corrent màxim	150 mA
Tensió màxima	24 Vcc

Precisió de mesures

Mesura del corrent de fase	0.5% ± 1 dígit
Mesura d'energia reactiva (kvarh)	Classe 1
Mesura de potència reactiva (kvar)	1% ± 2 dígits
Mesura d'energia activa (kWh)	Classe 1
Mesura de potència activa (kW)	0.5% ± 2 Dígits
Mesura de tensió de fase	0.5% ± 1 dígit

Comunicació sèrie



computer SMART III Fast 6

Code: R13951.

Protocol	Modbus RTU
Tecnologia / Tipus	RS-485

computer SMART III-Fast
Reguladors automàtics d'energia reactiva per a maniobra estàtica

CODI	TIPUS	Unitat maniobra	Nº Passos	Corrent d'entrada	Núm. Passos
R13953.	computer SMART III F6-12Vdc	EMB-2PH	6	.../5A | .../1A	
R13964.	computer SMART III F12-12Vdc	EMB-2PH	12	.../5A | .../1A	
R13951.	computer SMART III Fast 6	EMF / EMB		.../5A | .../1A	6
R13962.	computer SMART III Fast 12	EMF / EMB		.../5A | .../1A	12

Data de creació: 23/11/2026 - CIRCUTOR, SAU es reserva el dret a realitzar canvis tècnics o modificar el contingut/imatges d'aquest document sense avís previ, per millorar-ne la fiabilitat, funcionalitat, disseny o per altres motius.
No accepta cap responsabilitat pels possibles errors, inexactitut o la possible manca d'informació.



computer SMART III Fast 6

Code: R13951.

Dimensions

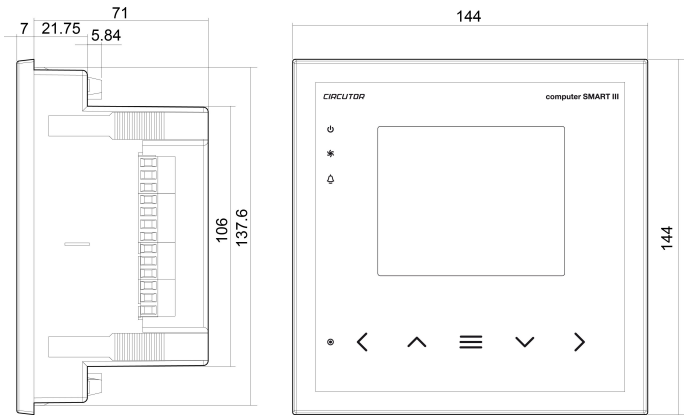

Conexions

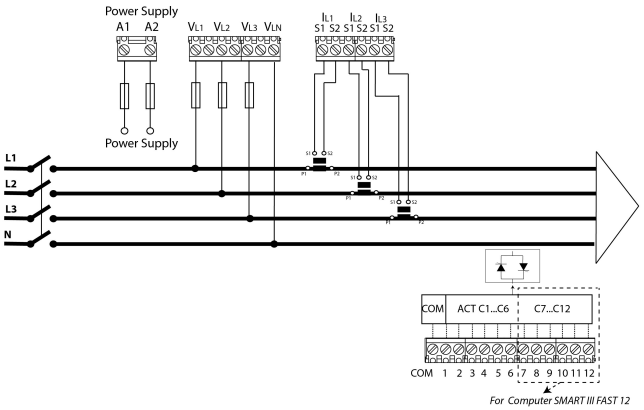

Data de creació: 23/11/2026 - CIRCUTOR, SAU es reserva el dret a realitzar canvis tècnics o modificar el contingut/imatges d'aquest document sense avís previ, per millorar-ne la fiabilitat, funcionalitat, disseny o per altres motius.
No accepta cap responsabilitat pels possibles errors, inexactitut o la possible manca d'informació.