

VTN

VTN, Vigilant de tensió terra - neutre,

Code: Q32200.

Especificacions

Alimentació en contínua

Categoria de la instal·lació	CAT IV 300 V
Consum	0.3 W
Tensió nominal	24 V

Característiques mecàniques

Mida (mm) amplada x alçada x profunditat	51 x 125 x 130 (mm)
Envoltant	V0 self-extinguishing plastic
Pes net (kg)	0,28

Característiques ambientals

Grau de protecció	IP 2XB
Humitat relativa (sense condensació)	5 ... 95 %
Temperatura d'emmagatzematge	-25 ... +75 °C
Temperatura de treball	-25 ... +70 °C

Circuit de mesura de tensió

Categoria de la instal·lació	CAT IV 300V
Impedància d'entrada	> 10 MΩ
Marge de mesura de freqüència	45 ... 65 Hz
Marge de mesura de tensió	45 ... 65 Hz
Consum màxim en entrada de tensió	2.25 mV ... 150 V
Tensió mínima de sortida (Vstart)	2 V ~

Normes

Seguretat elèctrica, Altitud màx. (m)	2000
Normes	UNE-EN 61010-1, UNE-EN 61010-2-30, UNE-EN 60255-26

Interfície d'usuari

LED	3 LED de indicación

Precisió de mesures

Mesura del corrent de fase	± 10 %
Mesura de tensió de fase	± 10 %

Comunicació sèrie

Protocol	DLMS
Tecnologia / Tipus	RS-485

Data de creació: 23/11/2026 - CIRCUTOR, SAU es reserva el dret a realitzar canvis tècnics o modificar el contingut/imatges d'aquest document sense avís previ, per millorar-ne la fiabilitat, funcionalitat, disseny o per altres motius.
No accepta cap responsabilitat pels possibles errors, inexactitut o la possible manca d'informació.



VTN

Code: Q32200.

Accesor-Q4
Accessoris supervisió avançada

CODI	TIPUS	Descripció
Advanced Monitoring Accessories		
Q32200.	VTN	Vigilant de tensió terra - neutre
Accesoris Supervisió Avançada		
Q32103.	EXT-NEUTRO	

Data de creació: 23/11/2026 - CIRCUTOR, SAU es reserva el dret a realitzar canvis tècnics o modificar el contingut/imatges d'aquest document sense avís previ, per millorar-ne la fiabilitat, funcionalitat, disseny o per altres motius.
No accepta cap responsabilitat pels possibles errors, inexactitut o la possible manca d'informació.



VTN

Code: Q32200.

Dimensions

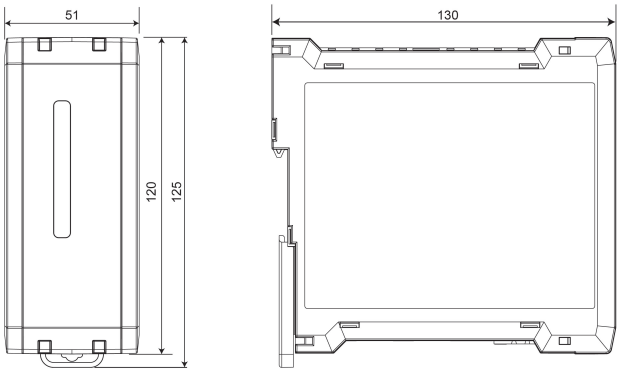

Conexions

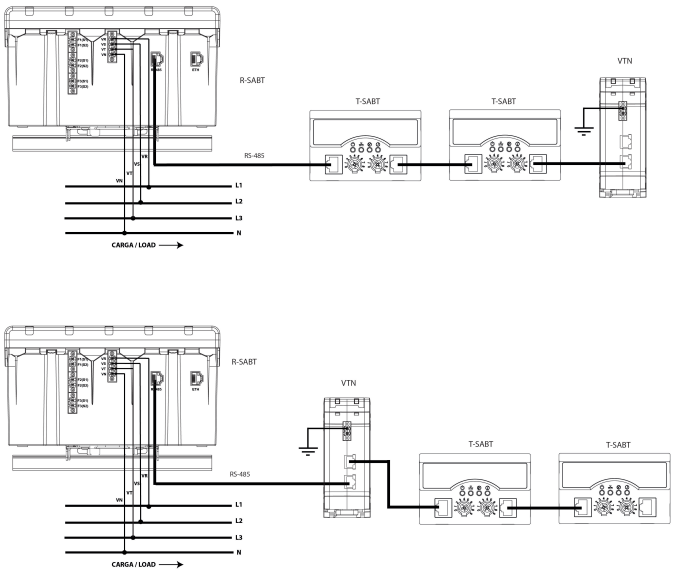

Data de creació: 23/11/2026 - CIRCUTOR, SAU es reserva el dret a realitzar canvis tècnics o modificar el contingut/imatges d'aquest document sense avís previ, per millorar-ne la fiabilitat, funcionalitat, disseny o per altres motius.
No accepta cap responsabilitat pels possibles errors, inexactitut o la possible manca d'informació.