

TRMC 210 -0.5S-3X600/5

TRMC 210 -0.5S-3X600/5, Transformador de corrent per a comptadors amb verificació en origen, primari bobinat, classe 0,5S

Code: Q30907.

> Pletina (mm): Primari bobinat
> Classe 0,5S Potència (VA): 10
> Rang mesura (A): 600/5
> Corrent d'entrada: 600/5 A

Especificacions

Característiques mecàniques

Mida (mm) amplada x alçada x profunditat	145 x 110 x 86 (mm)
Pes net (kg)	5,48

kit3-TRMC210
Conjunt 3 transformadors de corrent per a comptadors amb verificació en origen, primari bobinat

CODI	TIPUS
Q30901.	TRMC 210 -0.5S-3X100/5
Q30902.	TRMC 210 -0.5S-3X150/5
Q30903.	TRMC 210 -0.5S-3X200/5
Q30904.	TRMC 210 -0.5S-3X300/5
Q30905.	TRMC 210 -0.5S-3X400/5
Q30906.	TRMC 210 -0.5S-3X500/5
Q30907.	TRMC 210 -0.5S-3X600/5
Q3090100000001	TRMC 210 -0.5S-3X100/5
Q3090200000001	TRMC 210 -0.5S-3X150/5
Q3090300000001	TRMC 210 -0.5S-3X200/5
Q3090400000001	TRMC 210 -0.5S-3X300/5
Q3090500000001	TRMC 210 -0.5S-3X400/5
Q3090600000001	TRMC 210 -0.5S-3X500/5
Q3090700000001	TRMC 210 -0.5S-3X600/5

Consultar disponibilitat .../1 A

Data de creació: 24/11/2026 - CIRCUTOR, SAU es reserva el dret a realitzar canvis tècnics o modificar el contingut/imatges d'aquest document sense avís previ, per millorar-ne la fiabilitat, funcionalitat, disseny o per altres motius.
No accepta cap responsabilitat pels possibles errors, inexactitut o la possible manca d'informació.

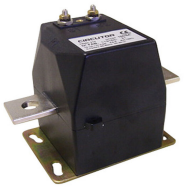

TRMC 210 -0.5S-3X600/5

Code: Q30907.

Dimensions

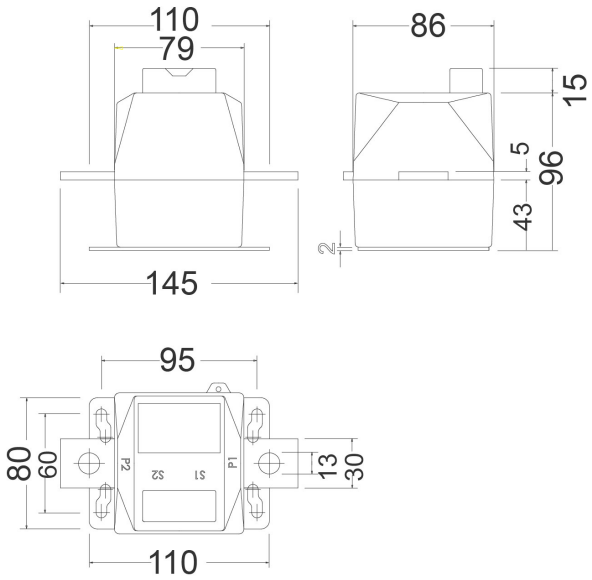

Conexions

