

CEM-D210

CEM-D210, comptador d'energia monofàsic connexió directa

Code: Q22601.

> Mòduls: 4
> Certificació: IEC
> Sortida de transistor: 1
> Sistema de mesura: Trifàsic
> Mesura: Directa
> Rang mesura (V): 3x127(230)...3x230(400)V
> Rang mesura (A): (5) 100A

Descripció

Comptador trifàsic d'energia elèctrica amb mesura directa fins a 100 A (segons model), amb borns precintables i possibilitat de comunicació mitjançant els protocols Modbus RS-485 i M-Bus (segons model)

Altres característiques són:

- Certificació MID mòdul B+D (segons model).
- Classe 1 en energia activa (classe B segons MID), classe 2 en energia reactiva.
- Conforme les normes EN 50470 (normativa europea MID) o IEC 62052-11 (normativa internacional) segons tipus.
- Mida reduïda (4 mòduls de carril DIN).
- Comptador d'energia parcial reiniciable.
- 1 sortida d'impulsos programable (segons model).
- 1 entrada digital per a control de tarifa i comptatge d'impulsos (segons model).
- Calendari per a tarificació horària.
- Comunicacions Modbus RS-485 i M-BUS (segons model).
- Visualització de paràmetres elèctrics bàsics (V, A, kW, kWh, PF, etc.).

Aplicació

- Comptador per a subcomptatge energètic
- Aplicacions on cal fer la verificació i la facturació d'energia mitjançant comptadors certificats MID
- Comptador utilitzat per verificar l'energia imputada per la distribuïdora elèctrica
- Informe del consum energètic i connectivitat amb SCADA
- Control energètic i de costos en processos industrials



CEM-D210

Comptador trifàsic d'energia elèctrica amb mesura indirecta fins a 100 A

Code: Q22601.

Especificacions

Alimentació en alterna

Categoria de la instal·lació	CAT III 300 V
Consum	< 0.5 W, < 2 VA
Freqüència	50 ... 60 Hz
Tensió nominal	3 x 127/220 ... 3 x 230/400 V ~ ± 20 %

Característiques mecàniques

Mida (mm) amplada x alçada x profunditat	71.5 x 90 x 74 (mm)
Envoltant	PC+ABS
Fixació	carril DIN (IEC 60715)
Pes net (kg)	0,38

Característiques ambientals

Grau de protecció	IP 51 (instal·lat) IP 40 (zona bornes)
Humitat relativa (sense condensació)	5 ... 95 %
Temperatura d'emmagatzematge	-40°C... +85°C
Temperatura de treball	-40 ... +70 °C

Circuit de mesura de corrent

Consum	< 1 VA
Corrent de referència (Iref)	5 A
Corrent mínima (Imin)	0.250 A
Corrent de transició	0.500 A

Circuit de mesura de tensió

Tensió nominal	3 x 127/220 ... 3 x 230/400 V ~ ± 20 %

Interfície d'usuari

LED	2 LED: kWh: 4000 imp/kWh, kvarh: 4000 imp/kvarh
Teclat	2 polsadors
Tipus de pantalla	LCD
Màxim valor	4294967 kWh

Normes

Normes	IEC-62053-21; IEC 62053-23; IEC 62053-52; IEC 62052-11; UNE-EN 50470-3; MID (EU Directive 2014/32/EU on Measuring Instruments Annex II, Module B

Sortides digitals de transistor

Data de creació: 25/11/2026 - CIRCUTOR, SAU es reserva el dret a realitzar canvis tècnics o modificar el contingut/imatges d'aquest document sense avís previ, per millorar-ne la fiabilitat, funcionalitat, disseny o per altres motius.
No accepta cap responsabilitat pels possibles errors, inexactitut o la possible manca d'informació.



CEM-D210

Comptador trifàsic d'energia elèctrica amb mesura indirecta fins a 100 A

Code: Q22601.

Tipus	Optoacoplat
Duració d'impuls (Ton / Toff)	Ton: 200 ms / Toff:113.02 ms
Corrent màxim	≤ 27 mA
Tensió màxima	≤ 27 V

Precisió de mesures

Mesura d'energia reactiva (kvarh)	Classe 2 (IEC 62053-23)
Mesura d'energia activa (kWh)	Classe 1 (IEC 62053-21)

CEM-D200
Comptador trifàsic d'energia elèctrica amb mesura indirecta fins a 100 A

CODI	TIPUS	Rang mesura (V)	Rang mesura (A)	Sortida de transistor	Certificació	Mòduls	Entrades digitals	Comunicacions	Protocol
Trifàsic directa									
Q22601.	CEM-D210	3x127(230)...3x230(400)V	(5) 100A	1	IEC	4			
Q22602.	CEM-D210-MID	3x127(230)...3x230(400)V	(5) 100A	1	MID	4			
Q22611.	CEM-D211	3x127(230)...3x230(400)V	(5) 100A		IEC	4	2	RS-485	Modbus RTU
Q22612.	CEM-D211-MID	3x127(230)...3x230(400)V	(5) 100A		MID	4	2	RS-485	Modbus RTU
Q22621.	CEM-D212	3x127(230)...3x230(400)V	(5) 100A		IEC	4	2		M-BUS
Q22622.	CEM-D212-MID	3x127(230)...3x230(400)V	(5) 100A		MID	4	2		M-BUS

Data de creació: 25/11/2026 - CIRCUTOR, SAU es reserva el dret a realitzar canvis tècnics o modificar el contingut/imatges d'aquest document sense avís previ, per millorar-ne la fiabilitat, funcionalitat, disseny o per altres motius.
No accepta cap responsabilitat pels possibles errors, inexactitut o la possible manca d'informació.



CEM-D210

Comptador trifàsic d'energia elèctrica amb mesura indirecta fins a 100 A

Code: Q22601.

Dimensions

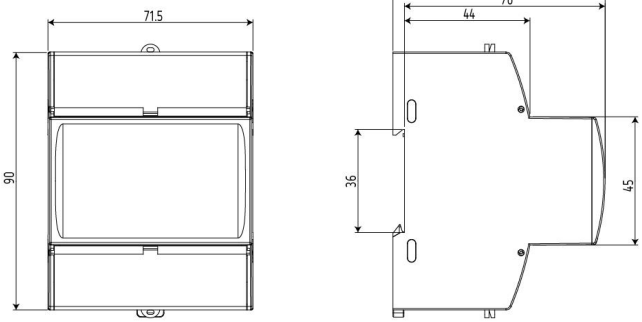

Conexions

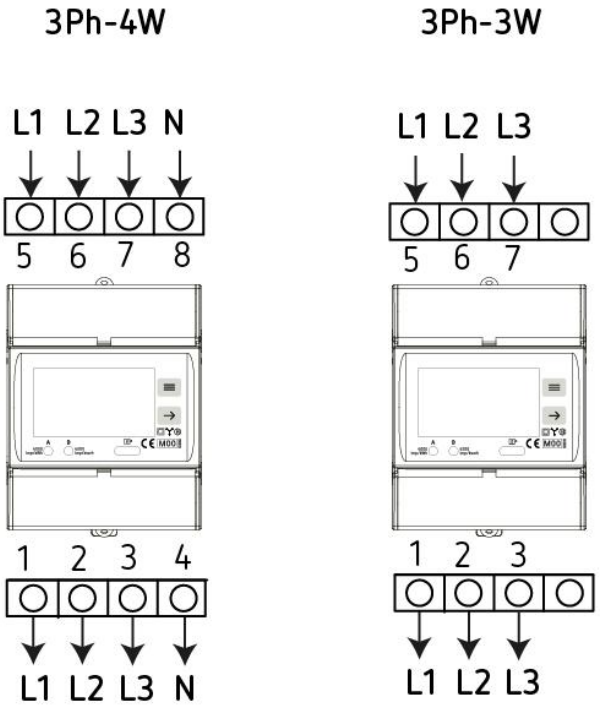

Data de creació: 25/11/2026 - CIRCUTOR, SAU es reserva el dret a realitzar canvis tècnics o modificar el contingut/imatges d'aquest document sense avís previ, per millorar-ne la fiabilitat, funcionalitat, disseny o per altres motius.
No accepta cap responsabilitat pels possibles errors, inexactitut o la possible manca d'informació.