

RECmax MP-D4-50

RECmax MP-D4-50, Interruptor automàtic motoritzat, 4 pols corba D

Code: P27147.

> Pols: 4

> In (A): 50 A

> Curba: D

Descripció

La sèrie **RECmax MP** són magnetotèrmics motoritzats que es poden associar remotament. Realitzen la funció de protecció contra curtcircuit i sobrecàrrega, i també es fa servir com a element de tall. Després d'una desconnexió per magnetotèrmic, pot ser connectat novament l'interruptor mitjançant una ordre externa. Disposa de dues entrades per actuar mitjançant senyals externs lliures de tensió que ordenen l'obertura (entrada O) i posterior tancament (reconnexió) del dit interruptor automàtic (entrada I). Disposa també de dues sortides, contactes simples, per senyalitzar l'estat i causa de l'obertura de l'interruptor automàtic (tret, manual/Test).

Aplicació

La sèrie **RECmax MP** són magnetotèrmics motoritzats que poden accionar-se a distància, vàlids per a qualsevol aplicació en què cal un control remot de connexió/desconnexió.

També s'utilitzen com a elements de tall associats als relés de reconnexió automàtica **CIRCUTOR**. Són un complement imprescindible per a la protecció i reconnexió automàtica magnetotèrmica i diferencial.

Data de creació: 25/11/2026 - CIRCUTOR, SAU es reserva el dret a realitzar canvis tècnics o modificar el contingut/imatges d'aquest document sense avís previ, per millorar-ne la fiabilitat, funcionalitat, disseny o per altres motius.
No accepta cap responsabilitat pels possibles errors, inexactitut o la possible manca d'informació.



RECmax MP-D4-50

Interruptor automàtic motoritzat (fins a 63 A)

Code: P27147.

Especificacions

Alimentació en alterna

Categoria de la instal·lació	CAT III 300 V
Consum	4,5 VA
Freqüència	50 / 60 Hz.
Tensió nominal	230V ~ ± 30%

Característiques mecàniques

Mida (mm) amplada x alçada x profunditat	115 x 110 x 83 (mm)
Envoltant	Plastic V0 polycarbonate + GF
Fixació	DIN 46277 (EN 50022)
Pes net (kg)	0,69

Característiques ambientals

Grau de protecció	Motor: IP 40 (DIN 40050) / RECmax MP: IP 20
Humitat relativa (sense condensació)	5 ...95 %
Temperatura de treball	-20 ... +70 °C

Normes

Seguretat elèctrica, Altitud màx. (m)	2000
Normes	IEC 60898, IEC 60947-2

Motor

Freqüència (Hz)	50 / 60
Potència absorbida	10 VA
Temps de dispar / tancament del motor	< 10 ms / < 1000 ms
Temps d'impuls activat / desactivat	> 10 ms / > 10 ms
Tensió màxima	420 V ~
Tensió mínima	90 V ~
Tensió nominal	230 V ~ ± 30 %
Vida elèctrica	> 20000 maniobres

Sortides digitals de relé

Corrent nominal	0,25 A
Tipus	Contactes simples
Tensió nominal	230 V

Protecció magnetotèrmica

Corba de dispar	D
Corrent nominal In (A)	50

Data de creació: 25/11/2026 - CIRCUTOR, SAU es reserva el dret a realitzar canvis tècnics o modificar el contingut/imatges d'aquest document sense avís previ, per millorar-ne la fiabilitat, funcionalitat, disseny o per altres motius.
No accepta cap responsabilitat pels possibles errors, inexactitut o la possible manca d'informació.



RECmax MP-D4-50

Interruptor automàtic motoritzat (fins a 63 A)

Code: P27147.

Núm. de maniobres mecàniques / elèctriques	> 20000 / 10000
Poder de tall (IEC 60898)	6 kA
Poder de tall (IEC 60898)	230 / 400 V ~
Poder de tall (IEC 60947-2)~	10 kA
Poder de tall (IEC 60947-2)~	415 V ~
Tensió mínima de treball UB mín (V)	12 V ~
Tensió nominal	240 / 415 V ~

RECmaxMP
Interruptor automàtic motoritzat, fins a 63 A

CODI	TIPUS	Pols	In (A)	Corba
2 Poles, C Curve				
P27110.	RECmax MP-C2-6	2	6 A	C
2 Pols, Corba C				
P27312.	RECmax MP-C2-16	2	16 A	C
2 Poles, C Curve				
P27113.	RECmax MP-C2-20	2	20 A	C
2 Pols, Corba C				
P27314.	RECmax MP-C2-25	2	25 A	C
2 Poles, C Curve				
P27115.	RECmax MP-C2-32	2	32 A	C
P27116.	RECmax MP-C2-40	2	40 A	C
P27117.	RECmax MP-C2-50	2	50 A	C
P27118.	RECmax MP-C2-63	2	63 A	C
4 Poles, C Curve				
P27120.	RECmax MP-C4-6	4	6 A	C
4 Pols, Corba C				
P27322.	RECmax MP-C4-16	4	16 A	C
P27323.	RECmax MP-C4-20	4	20 A	C
4 Poles, C Curve				
P27124.	RECmax MP-C4-25	4	25 A	C
4 Pols, Corba C				
P27324.	RECmax MP-C4-25	4	25 A	C
4 Poles, C Curve				
P27127.	RECmax MP-C4-50	4	50 A	C
4 Pols, Corba C				
P27327.	RECmax MP-C4-50	4	50 A	C
P27328.	RECmax MP-C4-63	4	63 A	C

Data de creació: 25/11/2026 - CIRCUTOR, SAU es reserva el dret a realitzar canvis tècnics o modificar el contingut/imatges d'aquest document sense avís previ, per millorar-ne la fiabilitat, funcionalitat, disseny o per altres motius.
No accepta cap responsabilitat pels possibles errors, inexactitut o la possible manca d'informació.



RECmax MP-D4-50

Interruptor automàtic motoritzat (fins a 63 A)

Code: P27147.

CODI	TIPUS	Pols	In (A)	Corba
2 Poles, D Curve				
P27130.	RECmax MP-D2-6	2	6 A	D
2 Pols, Corba D				
P27331.	RECmax MP-D2-10	2	10 A	D
P27332.	RECmax MP-D2-16	2	16 A	D
P27333.	RECmax MP-D2-20	2	20 A	D
P27334.	RECmax MP-D2-25	2	25 A	D
P27336.	RECmax MP-D2-40	2	40 A	D
2 Poles, D Curve				
P27138.	RECmax MP-D2-63	2	63 A	D
4 Poles, D Curve				
P27140.	RECmax MP-D4-6	4	6 A	D
P27141.	RECmax MP-D4-10	4	10 A	D
4 Pols, Corba D				
P27341.	RECmax MP-D4-10	4	10 A	D
P27342.	RECmax MP-D4-16	4	16 A	D
4 Poles, D Curve				
P27143.	RECmax MP-D4-20	4	20 A	D
4 Pols, Corba D				
P27344.	RECmax MP-D4-25	4	25 A	D
P27345.	RECmax MP-D4-32	4	32 A	D
4 Poles, D Curve				
P27146.	RECmax MP-D4-40	4	40 A	D
P27147.	RECmax MP-D4-50	4	50 A	D

Magnetotèrmic de corba C/D amb Poder de tall de 6 kA (IEC 60898). Consulteu per a 10 kA

Data de creació: 25/11/2026 - CIRCUTOR, SAU es reserva el dret a realitzar canvis tècnics o modificar el contingut/imatges d'aquest document sense avís previ, per millorar-ne la fiabilitat, funcionalitat, disseny o per altres motius.
No accepta cap responsabilitat pels possibles errors, inexactitut o la possible manca d'informació.



RECmax MP-D4-50

Interruptor automàtic motoritzat (fins a 63 A)

Code: P27147.

Dimensions

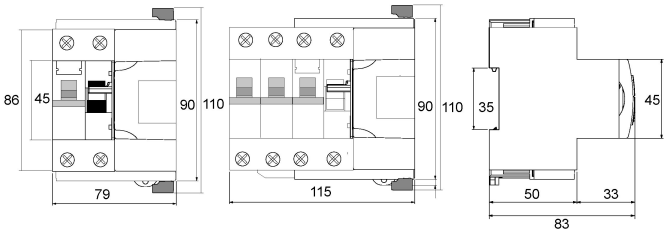

Conexions

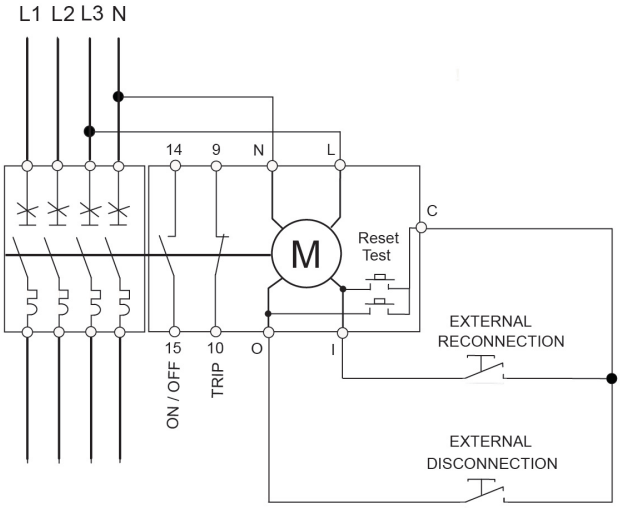

Data de creació: 25/11/2026 - CIRCUTOR, SAU es reserva el dret a realitzar canvis tècnics o modificar el contingut/imatges d'aquest document sense avís previ, per millorar-ne la fiabilitat, funcionalitat, disseny o per altres motius.
No accepta cap responsabilitat pels possibles errors, inexactitut o la possible manca d'informació.