

RGU-100B

RGU-100B, Relé de protecció i monitorització d'intensitat de corrent diferencial tipus B

Code: P11961.

> Protocol: Modbus RTU
> Mòduls: 3
> Relé Prealarma: Si
> Comunicacions: RS-485
> N° relés: 1
> IΔn (A): 0, 03 ... 3 A
> Alimentació Vca: 230 Vca
> Retard: 0,1 ... 5 s, INS, SEL
> Fixació: Carril DIN

Descripció

Relé electrònic de protecció i monitorització d'intensitat de corrent diferencial (**IEC 62020**), compatible amb la sèrie **WGB**, per a càrregues tipus B (**IEC 60755**).

Relé d'altes prestacions amb les següents característiques i funcions principals:

— Relé electrònic amb sortida a relé
— Mesura en alterna, en contínua o mixta (Tipus B segons **IEC 60755**)
— Mesura i visualitza la intensitat de corrent mitjançant la connexió a transformador diferencial sèrie **WGB**
— Completament programable amb visualització del corrent de fugida instantània en temps real per display retroil·luminat d'alt contrast (display vermell quan el relé dispara).
— Comunicacions RS-485 (Modbus) integrades
— Relé de prealarma
— Registre d'esdeveniments
— Entrada de telecomandament.

Aplicació

Protecció o monitorització diferencial de càrregues elèctriques monofàsiques o trifàsiques en corrent altern amb components en continu, amb freqüències de fins a 1 kHz, com:

— Variadors de velocitat
— SAI
— Instal·lacions Fotovoltaiques
— Recàrrega de Vehicle Elèctric
— Filtres actius.



RGU-100B

Relé de protecció i monitorització diferencial tipus B

Code: P11961.

Especificacions

Alimentació en alterna

Categoria de la instal·lació	CAT III 300 V
Consum	9 VA
Freqüència	50 / 60 Hz
Tensió nominal	230 V~

Característiques mecàniques

Mida (mm) amplada x alçada x profunditat	52.5 x 118 x 74 (mm)
Envoltant	Plàstic V0 autoextingible
Pes net (kg)	0,188

Característiques ambientals

Grau de protecció	IP 30, IP 40 (Frontal)
Humitat relativa (sense condensació)	5 ... 95 %
Temperatura d'emmagatzematge	-20 ... +70 °C
Temperatura de treball	-10 ... +50 °C

Entrades digitals

Impedància d'entrada	2 kΩ
Tipus	Contacte lliure de potencial

Normes

Seguretat elèctrica, Altitud màx. (m)	2000
Normes	IEC 60947-2-M, IEC 60755 (Condicions de mesura per a formes d'ona tipus B de la norma), UNE-EN 60068-2-1, UNE-EN60068-2-2, UNE-EN 60068-2-78

Interfície d'usuari

LED	2
Teclat	3 polsadors
Tipus de pantalla	LCD (negatiu)

Sortides digitals de relé

Quantitat	1
Corrent màxima	6 A
Tensió màxima de contactes oberts	230 V ~
Vida elèctrica	60×10^3 (250 V ~ / 5A)
Vida mecànica	10×10^6
Potència màxima de commmutació	1500 VA

Data de creació: 25/11/2026 - CIRCUTOR, SAU es reserva el dret a realitzar canvis tècnics o modificar el contingut/imatges d'aquest document sense avís previ, per millorar-ne la fiabilitat, funcionalitat, disseny o per altres motius.
No accepta cap responsabilitat pels possibles errors, inexactitut o la possible manca d'informació.



RGU-100B

Relé de protecció i monitorització diferencial tipus B

Code: P11961.

Sortides digitals de transistor

Tipus	Optoaïllada
Corrent màxim	0.1 A
Tensió màxima	230 V ~

Protecció diferencial

Tipus	Tipus B
Sensibilitat (IΔn) A	0,03 ... 3
Temps de retard (tΔ)	INS - [S]-0.1-0.2-0.3-0.4-0.5-0.8-1-3-5 s
Transformador	Extern, serie WGB (no inclos)

Comunicació sèrie

Protocol	Modbus/RTU
Tecnologia / Tipus	RS-485

RGU-100B
Relé de protecció i monitoratge d'intensitat de corrent diferencial de tipus B

CODI	TIPUS	IΔn (A)	Nº relés	Relé prealarma	Mòduls	Fixació	Retard	Comunicacions	Protocol	Alimentació
P11961.	RGU-100B	0,03 ... 3 A	1	Si	3	Carril DIN	0,1 ... 5 s, INS, SEL	RS-485	Modbus RTU	230 Vca

Associat a transformador diferencial tipus WGB

Data de creació: 25/11/2026 - CIRCUTOR, SAU es reserva el dret a realitzar canvis tècnics o modificar el contingut/imatges d'aquest document sense avís previ, per millorar-ne la fiabilitat, funcionalitat, disseny o per altres motius.
No accepta cap responsabilitat pels possibles errors, inexactitut o la possible manca d'informació.



RGU-100B

Relé de protecció i monitorització diferencial tipus B

Code: P11961.

Dimensions

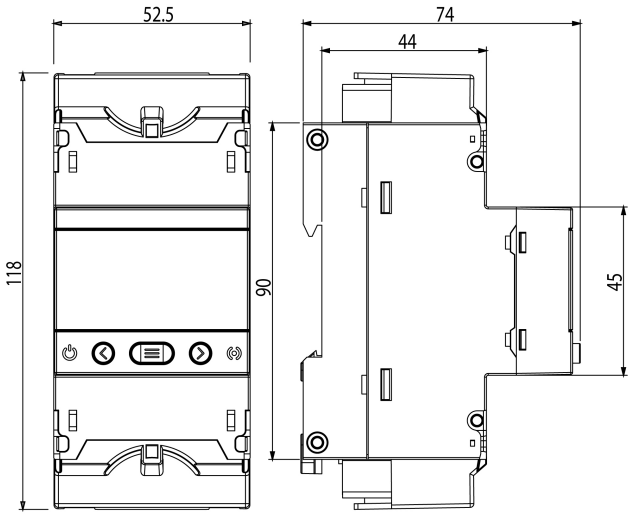

Conexions

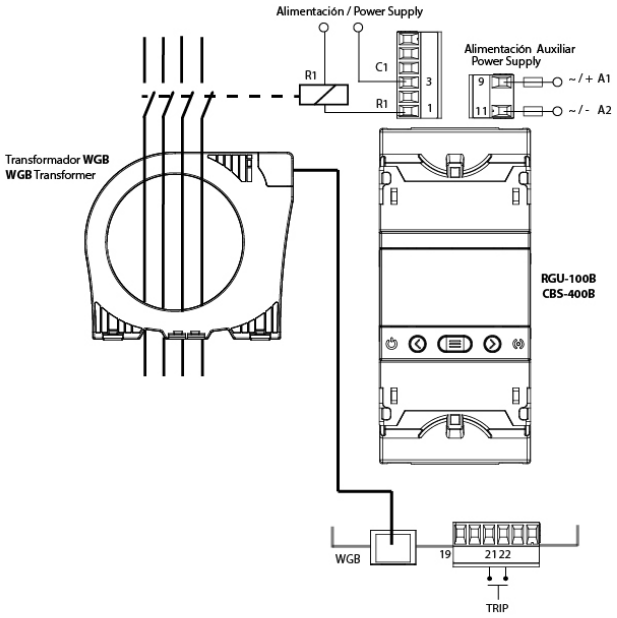

Data de creació: 25/11/2026 - CIRCUTOR, SAU es reserva el dret a realitzar canvis tècnics o modificar el contingut/imatges d'aquest document sense avís previ, per millorar-ne la fiabilitat, funcionalitat, disseny o per altres motius.
No accepta cap responsabilitat pels possibles errors, inexactitut o la possible manca d'informació.