

MAG-ADAPx3

MAG-ADAPx3, Kit 3 adaptadors tensió, punta magnètica Ø 6,6 mm,

Code: M8990J. **DESCATALOGADO**

Descripció

Punta magnètica per a mesura de tensió als cargols de comptadors de facturació, magnetotèrmics, enfangats o qualsevol superfície metàl·lica.

Data de creació: 24/11/2026 - CIRCUTOR, SAU es reserva el dret a realitzar canvis tècnics o modificar el contingut/imatges d'aquest document sense avís previ, per millorar-ne la fiabilitat, funcionalitat, disseny o per altres motius.
No accepta cap responsabilitat pels possibles errors, inexactitut o la possible manca d'informació.



MAG-ADAPx3

Adaptador tensió, punta magnètica Ø 6,6mm

Code: M8990J.

Especificacions

Característiques mecàniques

Mida (mm) amplada x alçada x profunditat	15.7 x 53.1 x 55 (mm)
Pes net (kg)	0,016

Característiques ambientals

Humitat relativa (sense condensació)	80%
Temperatura de treball	5 ... + 40 °C

Normes

Certificacions	CE
Seguretat elèctrica, Altitud màx. (m)	2000
Seguretat elèctrica, Categoria de la instal·lació	1000 V CAT II / 1000 V CAT III / 600 V CAT IV
Seguretat elèctrica, Classe d'aïllament	Reinforced insulation
Seguretat elèctrica, Grau de contaminació	Pollution degree 1 or 2
Normes	EN 61010-031

MAG-ADAP
Adaptadors tensió, punta magnètica

CODI	TIPUS	Descripció
M8990H.	MAG-ADAP	Adaptador tensió, punta magnètica Ø 6,6 mm

Data de creació: 24/11/2026 - CIRCUTOR, SAU es reserva el dret a realitzar canvis tècnics o modificar el contingut/imatges d'aquest document sense avís previ, per millorar-ne la fiabilitat, funcionalitat, disseny o per altres motius.
No accepta cap responsabilitat pels possibles errors, inexactitut o la possible manca d'informació.



MAG-ADAPx3

Adaptador tensió, punta magnètica Ø 6,6mm

Code: M8990J.

Dimensions

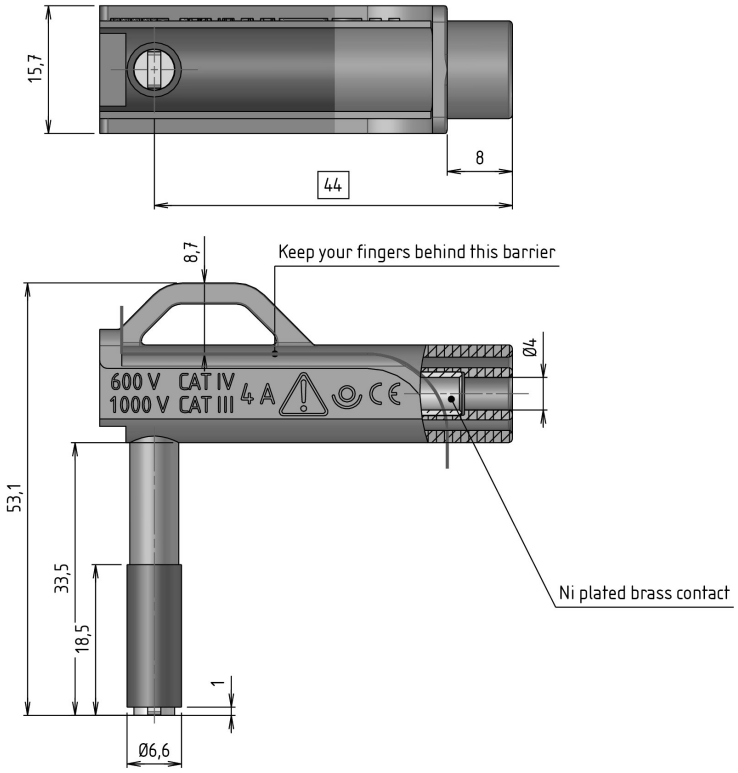

Data de creació: 24/11/2026 - CIRCUTOR, SAU es reserva el dret a realitzar canvis tècnics o modificar el contingut/imatges d'aquest document sense avís previ, per millorar-ne la fiabilitat, funcionalitat, disseny o per altres motius.
No accepta cap responsabilitat pels possibles errors, inexactitut o la possible manca d'informació.