

SC3-125

SC3-125, Transformador Eficient trifàsic nucli obert

Code: M73602.

> Diàmetre interior (mm): 15
> Sistema: Trifàsic
> Classe 0,5 Potència (VA): 0,1
> Corrent màx. (A): 125
> Tipus transformador: Nucli partit

Descripció

Transformadors de corrent eficients especialment dissenyats per instal·lar damunt d'un interruptor. La característica més important d'aquests transformadors de nucli partit és la facilitat de muntatge. És a dir, no cal manipular la instal·lació elèctrica per instal·lar-la.

/>

- Transformadors de 125 A, secundari de 250 mA
- Compatible amb la gamma de productes MC de **CIRCUTOR**:
- CVM-MINI, CVM-NET, CVM-NET4+, CVM-C, CVM-B, CDP-0, CDP-G.

Aplicació

- Instal·lació en espais reduïts, aprofitant l'espai sobre les proteccions magnetotèrmiques o diferencials.
- Instal·lacions on manipular la instal·lació sigui una operació complicada
- Quan és impossible fer una parada tècnica de la instal·lació.

Data de creació: 23/11/2026 - CIRCUTOR, SAU es reserva el dret a realitzar canvis tècnics o modificar el contingut/imatges d'aquest document sense avís previ, per millorar-ne la fiabilitat, funcionalitat, disseny o per altres motius.
No accepta cap responsabilitat pels possibles errors, inexactitut o la possible manca d'informació.



SC3-125

Transformadors de corrent eficients de nucli partit

Code: M73602.

Especificacions

Característiques elèctriques

Potència	0,1 VA (classe 0,5)
Tensió d'aïllament entre borns S1-S2	3 kV

Característiques mecàniques

Mida (mm) amplada x alçada x profunditat	116.5 x 60 x 38 (mm)
Envoltant	Plàstic V0 autoextingible
Pes net (kg)	0,369

Característiques ambientals

Classe tèrmica	Classe B (+130 °C)
Grau de protecció	IP 20
Temperatura d'emmagatzematge	-40 ... +80 °C

Característiques tècniques específiques dels sensors de corrent

Diàmetre interior Ø (mm)	15
Tensió de treball	0,72 kV~ máx.

Circuit de mesura de corrent

Freqüència nominal	50 / 60 Hz
Mesura corrent primari	125 A
Corrent dinàmic (Idyn)	2,5 Ith
Intensitat tèrmica de curtcircuit (Ith)	60 In
Relació de transformació	.../ 250 mA

Normes

Normes	IEC 60044-1

Precisió de mesures

Precisió	Clase 0,5

SC3
Transformadors trifàsics nucli obert

CODI	TIPUS	Rang mesura (A)	Diàmetre interior (mm)	Classe 0,5 Potència (VA)
M73602.	SC3-125	125	15	0,1

Els transformadors MC/SC3, amb sortida de 250 mA, només són compatibles amb els analitzadors de xarxes de tipus MC

Data de creació: 23/11/2026 - CIRCUTOR, SAU es reserva el dret a realitzar canvis tècnics o modificar el contingut/imatges d'aquest document sense avís previ, per millorar-ne la fiabilitat, funcionalitat, disseny o per altres motius.
No accepta cap responsabilitat pels possibles errors, inexactitut o la possible manca d'informació.



SC3-125

Transformadors de corrent eficients de nucli partit

Code: M73602.

Dimensions

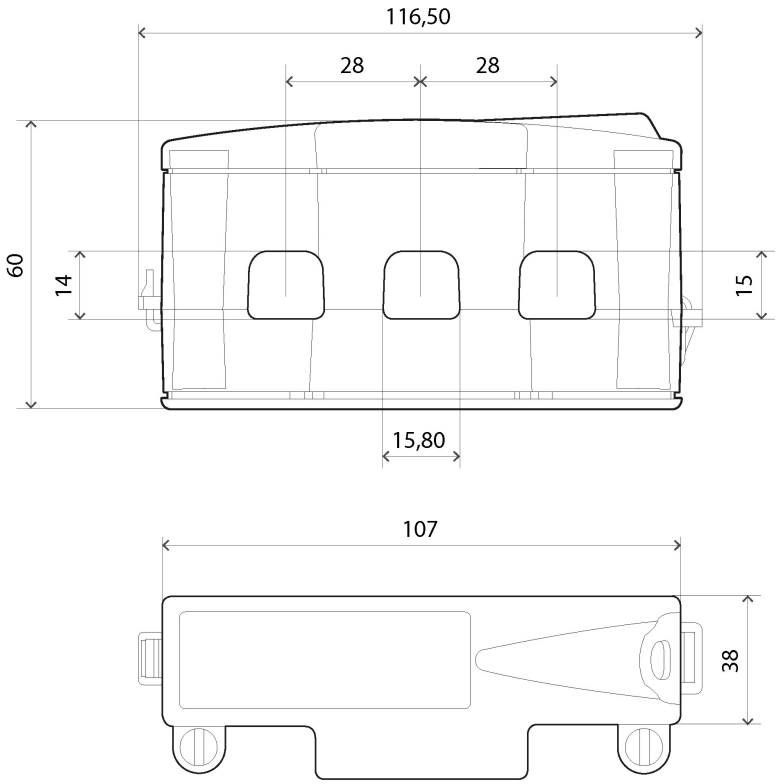

Data de creació: 23/11/2026 - CIRCUTOR, SAU es reserva el dret a realitzar canvis tècnics o modificar el contingut/imatges d'aquest document sense avís previ, per millorar-ne la fiabilitat, funcionalitat, disseny o per altres motius.
No accepta cap responsabilitat pels possibles errors, inexactitut o la possible manca d'informació.