

VT3823 380V/230V

VT3823 380V/230V, Transformador de mesura de tensió

Code: M72352.

> Classe 0,5 Potència (VA): 10
> Classe 1 Potència (VA): 25
> Relation: 380/230V

Descripció

Transformadors de tensió per a mesura.

- Precisió Classe 1.
- Potència 25 V·A

Aplicació

Usat en línies elèctriques de corrent altern per obtenir una tensió al secundari més baixa que la de primari per poder ser mesurada per un equip electrònic

Data de creació: 24/11/2026 - CIRCUTOR, SAU es reserva el dret a realitzar canvis tècnics o modificar el contingut/imatges d'aquest document sense avís previ, per millorar-ne la fiabilitat, funcionalitat, disseny o per altres motius.
No accepta cap responsabilitat pels possibles errors, inexactitut o la possible manca d'informació.



VT3823 380V/230V

Transformadors de mesura de tensió

Code: M72352.

Especificacions

Característiques mecàniques

Mida (mm) amplada x alçada x profunditat	103 x 104 x 100 (mm)
Pes net (kg)	7,6

VT
Transformadors de mesurament de tensió

CODI	TIPUS	Classe 0,5 Potència (VA)	Classe 1 Potència (VA)
M72311.	VT2311 230V/110V	10	25
M72352.	VT3823 380V/230V	10	25
M72321.	VT4011 400V/110V	10	25
M72322.	VT4023 400V/230V	10	25
M72331.	VT4411 440V/110V	10	25
M72332.	VT4423 440V/230V	10	25
M72341.	VT4811 480V/110V	10	25
M72342.	VT4823 480V/230V	10	25
M72381.	VT7011 700V/110V	10	25
M72382.	VT7023 700V/230V	10	25

Per a xarxes trifàsiques cal 3 unitats Per altres tensions, consultar

Data de creació: 24/11/2026 - CIRCUTOR, SAU es reserva el dret a realitzar canvis tècnics o modificar el contingut/imatges d'aquest document sense avís previ, per millorar-ne la fiabilitat, funcionalitat, disseny o per altres motius.
No accepta cap responsabilitat pels possibles errors, inexactitut o la possible manca d'informació.



VT3823 380V/230V

Transformadors de mesura de tensió

Code: M72352.

Dimensions

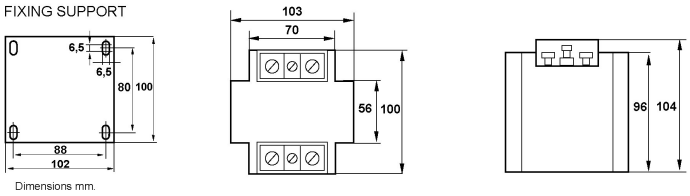

Conexions

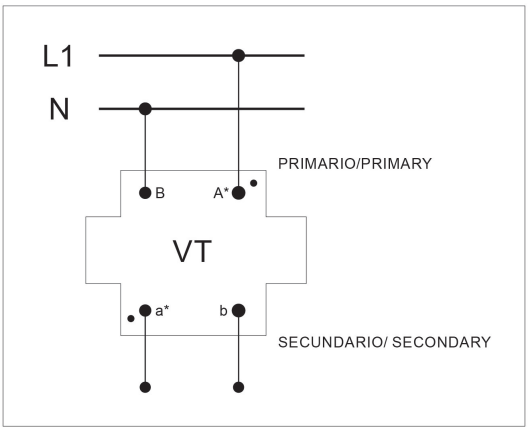

Data de creació: 24/11/2026 - CIRCUTOR, SAU es reserva el dret a realitzar canvis tècnics o modificar el contingut/imatges d'aquest document sense avís previ, per millorar-ne la fiabilitat, funcionalitat, disseny o per altres motius.
No accepta cap responsabilitat pels possibles errors, inexactitut o la possible manca d'informació.