

TCM-420-25-2.5A

TCM-420-25-2.5A, Transformador de corrent amb convertidor 4...20 mA, platina 25 mm

Code: M71041. **CONSULTAR DISPONIBILIDAD**

> Diàmetre interior (mm): 25
> Sortida analògica: 4...20 mA
> Rang mesura (A): 2.5
> Corrent dentrada: 2.5 A
> Tipus transformador: Transformador de corrent amb convertidor 4...20 mA

Especificacions

Alimentació auxiliar

Tensió	230 Vac

Característiques mecàniques

Mida (mm) amplada x alçada x profunditat	70 x 87 x 70 (mm)
Pes net (kg)	0,19

Característiques ambientals

Temperatura de treball	-10°...+50 °C

Característiques tècniques específiques dels sensors de corrent

Diàmetre interior Ø (mm)	25
Tensió de treball	0,72 kV~ max.

Circuit de mesura de corrent

Freqüència nominal	61 / 60 Hz
Mesura corrent primari	2,5 A
Sobrecàrrega permanent	1,5 In
Relació de transformació	4 ... 20 mA

Normes

Normes	IEC 44-1, UNE 21 088-1, IEC 664, VDE0110, VDE0414, UL 94, IEC 1010-1, EN 61010-1

Precisió de mesures

Precisió	±1,5% In



TCM-420-25-2.5A

Code: M71041.

Dimensions

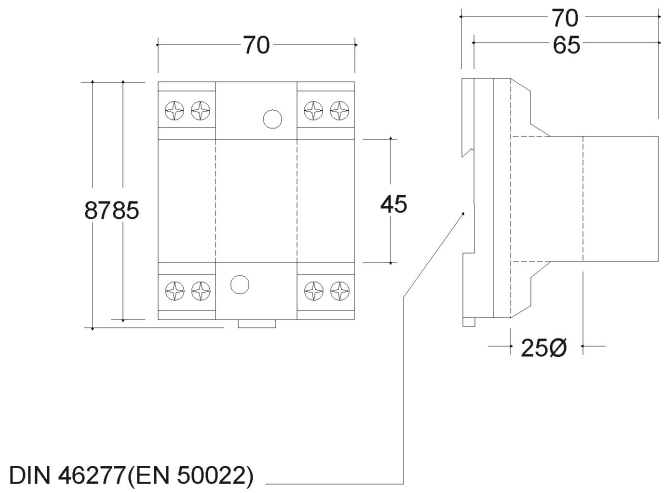

Data de creació: 25/11/2026 - CIRCUTOR, SAU es reserva el dret a realitzar canvis tècnics o modificar el contingut/imatges d'aquest document sense avís previ, per millorar-ne la fiabilitat, funcionalitat, disseny o per altres motius.
No accepta cap responsabilitat pels possibles errors, inexactitut o la possible manca d'informació.