

TM45 10 /5A

TM45 10/5A, Transformador de corrent primari bobinat carril DIN

Code: M70602.

> Sistema: Monofàsic
> Classe 0,5 Potència (VA): 2,5
> Classe 1 Potència (VA): 5
> Classe 3 Potència (VA): 7
> Rang mesura (A): 10/5
> Corrent d´entrada: 10 A
> Tipus transformador: Primari bobinat

Descripció

- Tipus des d'1 fins a 40 A
- Primari bobinat
- Muntatge en carril DIN

Aplicació

Convertir un corrent nominal elevat a un de més baix per poder ser mesurat per un equip. En instal·lacions on el corrent nominal no sigui molt gran i es requereixi instal·lar un transformador al carril DIN.

Data de creació: 23/11/2026 - CIRCUTOR, SAU es reserva el dret a realitzar canvis tècnics o modificar el contingut/imatges d'aquest document sense avís previ, per millorar-ne la fiabilitat, funcionalitat, disseny o per altres motius.
No accepta cap responsabilitat pels possibles errors, inexactitut o la possible manca d'informació.



TM45 10 /5A

Transformadors de corrent primari bobinat i barra passant

Code: M70602.

Especificacions

Característiques elèctriques

Factor de seguretat (FS)	FS < 5
Potència	2.5 VA (classe 0,5)

Característiques mecàniques

Mida (mm) amplada x alçada x profunditat	52.5 x 85 x 70 (mm)
Envoltant	Plàstic V0 autoextingible
Fixació	Carril DIN
Pes net (kg)	0,288

Característiques ambientals

Classe tèrmica	Classe A (+105 °C)

Característiques tècniques específiques dels sensors de corrent

Tensió de treball	0,72 kV~ max.

Circuit de mesura de corrent

Freqüència nominal	50 / 60 Hz
Mesura corrent primari	10 A
Corrent dinàmic (Idyn)	2,5 Ith
Intensitat tèrmica de curtcircuit (Ith)	60 In
Relació de transformació	... / 5 A

Normes

Normes	IEC 44-1, UNE 21 088-1, UL 94, VDE 0414

TM45
Transformador de corrent primari bobinat amb carril DIN

CODI	TIPUS	Rang mesura (A)	Classe 0,5 Potència (VA)	Classe 1 Potència (VA)	Classe 3 Potència (VA)
M70601.	TM45 5 /5A	5/5	2,5	5	7
M70602.	TM45 10 /5A	10/5	2,5	5	7
M70603.	TM45 15 /5A	15/5	2,5	5	7
M70604.	TM45 20 /5A	20/5	2,5	5	7
M70605.	TM45 25/5A	25/5	2,5	5	7
M70606.	TM45 30 /5A	30/5	2,5	5	7
M70607.	TM45 40 /5A	40/5	2,5	5	7

Data de creació: 23/11/2026 - CIRCUTOR, SAU es reserva el dret a realitzar canvis tècnics o modificar el contingut/imatges d'aquest document sense avís previ, per millorar-ne la fiabilitat, funcionalitat, disseny o per altres motius.
No accepta cap responsabilitat pels possibles errors, inexactitut o la possible manca d'informació.



TM45 10 /5A

Transformadors de corrent primari bobinat i barra passant

Code: M70602.

CODI	TIPUS	Rang mesura (A)	Classe 0,5 Potència (VA)	Classe 1 Potència (VA)	Classe 3 Potència (VA)
M70608.	TM45 50 /5A	50/5	2,5	5	7
M70609.	TM45 1 /5A	1/5	2,5	5	7

Per a altres configuracions, vegeu la taula de prestacions addicionals

Data de creació: 23/11/2026 - CIRCUTOR, SAU es reserva el dret a realitzar canvis tècnics o modificar el contingut/imatges d'aquest document sense avís previ, per millorar-ne la fiabilitat, funcionalitat, disseny o per altres motius.
No accepta cap responsabilitat pels possibles errors, inexactitut o la possible manca d'informació.



TM45 10 /5A

Transformadors de corrent primari bobinat i barra passant

Code: M70602.

Dimensions

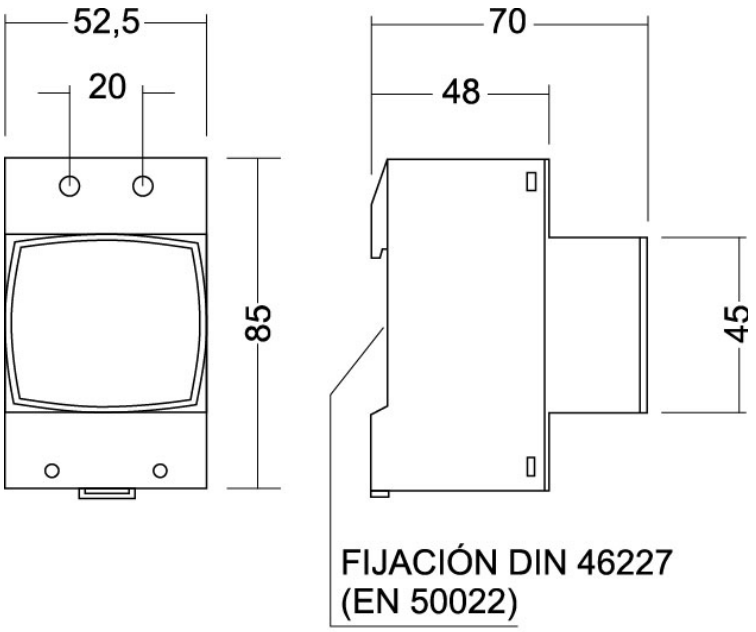

Conexions

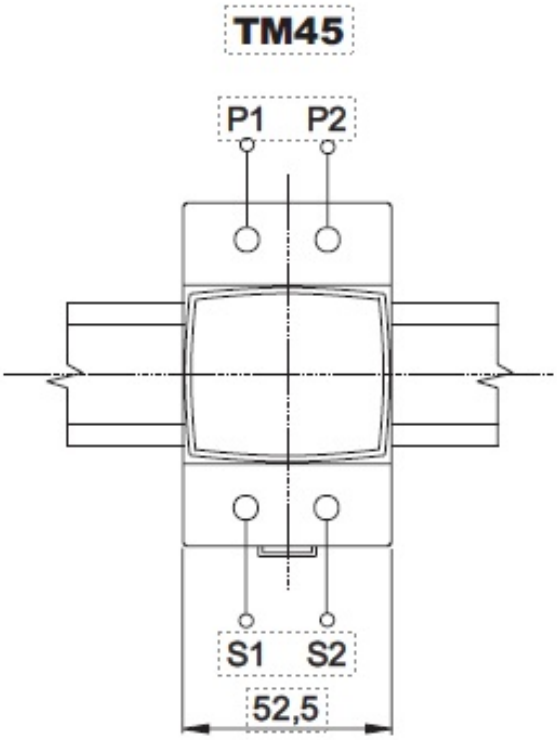

Data de creació: 23/11/2026 - CIRCUTOR, SAU es reserva el dret a realitzar canvis tècnics o modificar el contingut/imatges d'aquest document sense avís previ, per millorar-ne la fiabilitat, funcionalitat, disseny o per altres motius.
No accepta cap responsabilitat pels possibles errors, inexactitut o la possible manca d'informació.