

ADP CVM-MINI/RGU10/CBS4

ADP CVM-MINI/RGU10/CBS4, Adaptador panell per a CVM-MINI / RGU-10 / CBS-4 (72 x 72),

Code: M5ZZF1.

Especificacions

Característiques mecàniques

Mida (mm) amplada x alçada x profunditat	72 x 72 x 49 (mm)
Pes net (kg)	0,05

Accessories-M5
Adaptadors

CODI	TIPUS	Descripció
M5ZZ5U.	IP65-AB-96	Junta estanquitat IP 65 per a CVM-AB (96x96)
M5ZZ5V.	IP65-AB-144	Junta estanquitat IP 65 per a CVM-AB (144x144)
M5ZZ5T.	IP64-C10-96	Junta estanquitat IP 64 per a CVM-C10 (96 x 96)
M5ZZ5W.	IP64-C11-96	Junta estanquitat IP 64 per a CVM-C11 (96x96)
M5ZZF100000E3	Adap-Panel-D3M	Adaptador panell per a CVM-E3-MINI, RGU, CBS (72 x 72)
M5ZZF1.	ADP CVM-MINI/RGU10/CBS4	Adaptador panell per a CVM-MINI / RGU-10 / CBS-4 (72 x 72)

Data de creació: 27/11/2026 - CIRCUTOR, SAU es reserva el dret a realitzar canvis tècnics o modificar el contingut/imatges d'aquest document sense avís previ, per millorar-ne la fiabilitat, funcionalitat, disseny o per altres motius.
No accepta cap responsabilitat pels possibles errors, inexactitut o la possible manca d'informació.



ADP CVM-MINI/RGU10/CBS4

Code: M5ZZF1.

Dimensions

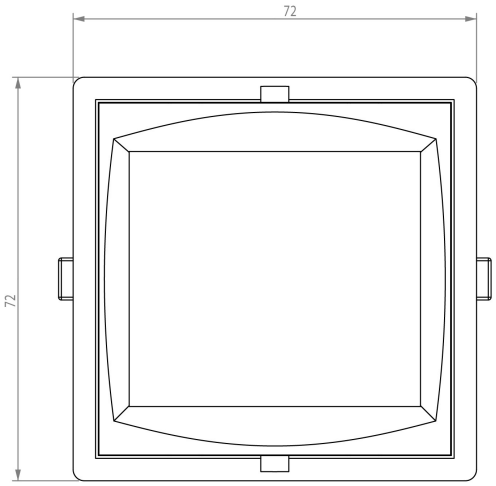

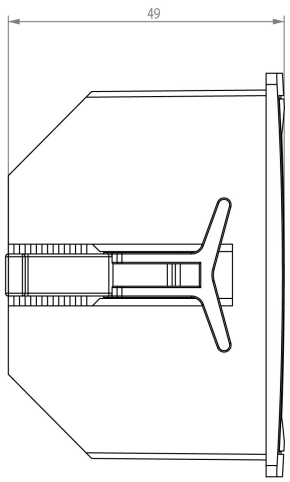

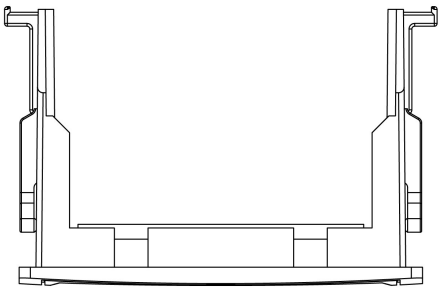

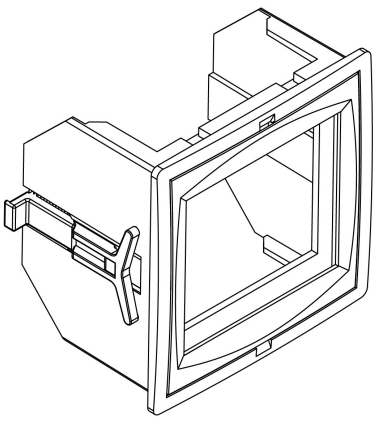

Data de creació: 27/11/2026 - CIRCUTOR, SAU es reserva el dret a realitzar canvis tècnics o modificar el contingut/imatges d'aquest document sense avís previ, per millorar-ne la fiabilitat, funcionalitat, disseny o per altres motius.
No accepta cap responsabilitat pels possibles errors, inexactitut o la possible manca d'informació.