

Line-M-20I

Line-M-20I, Mòdul centralitzador de 20 entrades digitals

Code: M58E06. **DESCATALOGADO**

> Protocol: Modbus RTU
> Comunicacions: Bus-Line
> Entrades digitals: 20
> Fixació: Carril DIN

Especificacions

Alimentació en alterna

Categoria de la instal·lació	CAT III 300 V
Mode d'alimentació auxiliar	A través del connector

Alimentació en contínua

Consum	3,5 W
Tensió nominal	12 Vcc

Característiques mecàniques

Mida (mm) amplada x alçada x profunditat	52.5 x 118 x 70 (mm)
Envoltant	Plàstic V0 autoextingible
Fixació	Carril DIN (IEC 60715)
Pes net (kg)	0,178

Característiques ambientals

Grau de protecció	IP30, Frontal: IP40
Humitat relativa (sense condensació)	5 ... 95%
Temperatura d'emmagatzematge	-20 ... +70 °C
Temperatura de treball	-10 ... +50 °C

Circuit de mesura de tensió

Impedància d'entrada	1.4 kΩ

Normes

Seguretat elèctrica, Altitud màx. (m)	2000
Seguretat elèctrica, Categoria de la instal·lació	CAT III 300V
Normes	UNE-EN 61010-1, UNE-EN 61000-6-2, UNE-EN 61000-6-4

Interfície d'usuari

LED	21 LED

Entrades digitals

Aïllament	4,2 kVcc
Quantitat	20
Consum (per entrada)	60 mA entrades en OFF / 240 mA entrades en ON

Data de creació: 23/11/2026 - CIRCUTOR, SAU es reserva el dret a realitzar canvis tècnics o modificar el contingut/imatges d'aquest document sense avís previ, per millorar-ne la fiabilitat, funcionalitat, disseny o per altres motius.
No accepta cap responsabilitat pels possibles errors, inexactitut o la possible manca d'informació.



Line-M-20I

Code: M58E06.

Tipus	Optoacoblada
Amplada mínima del senyal	10 ms

Sortides digitals de transistor

Corrent màxim	120mA

Data de creació: 23/11/2026 - CIRCUTOR, SAU es reserva el dret a realitzar canvis tècnics o modificar el contingut/imatges d'aquest document sense avís previ, per millorar-ne la fiabilitat, funcionalitat, disseny o per altres motius.
No accepta cap responsabilitat pels possibles errors, inexactitut o la possible manca d'informació.



Line-M-20I

Code: M58E06.

Dimensions

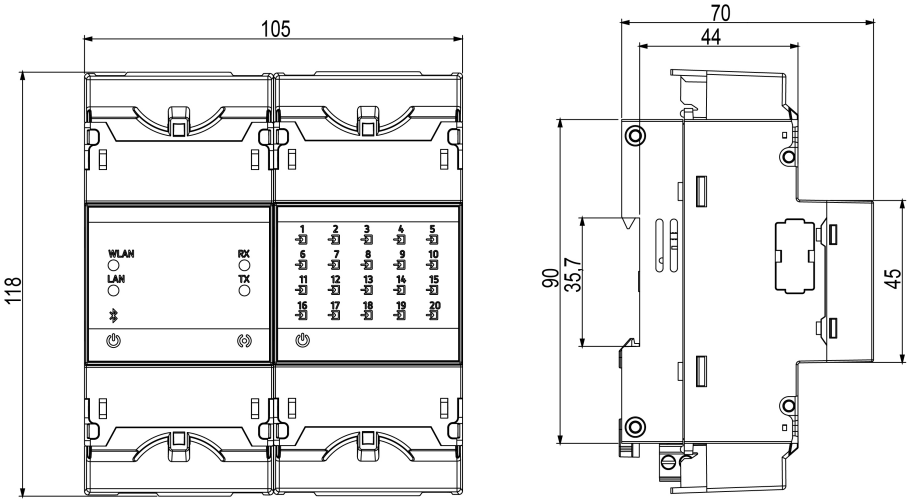

Conexions

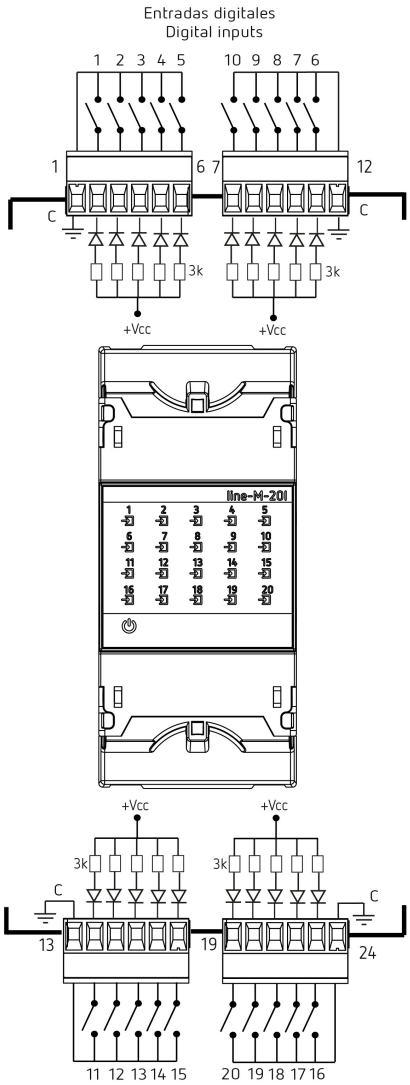

Data de creació: 23/11/2026 - CIRCUTOR, SAU es reserva el dret a realitzar canvis tècnics o modificar el contingut/imatges d'aquest document sense avís previ, per millorar-ne la fiabilitat, funcionalitat, disseny o per altres motius.
No accepta cap responsabilitat pels possibles errors, inexactitut o la possible manca d'informació.