

M-CVM-AB-Profibus

M-CVM-AB-Profibus, Mòduls expandibles

Code: M56E09. **DESCATALOGADO**

> Protocol: ProfiBus
> Memòria : No
> Comunicacions: DB-9

Descripció

Mòdul dexpansió amb comunicacions ProfiBus.

Aplicació

Permet la comunicació amb sistemes SCADA o similars mitjançant protocol ProFiBus/DP.

Data de creació: 25/11/2026 - CIRCUTOR, SAU es reserva el dret a realitzar canvis tècnics o modificar el contingut/imatges d'aquest document sense avís previ, per millorar-ne la fiabilitat, funcionalitat, disseny o per altres motius.
No accepta cap responsabilitat pels possibles errors, inexactitut o la possible manca d'informació.



M-CVM-AB-Profibus

Mòduls d'expansió M-CVM-AB-Profibus

Code: M56E09.

Especificacions

Alimentació en contínua

Consum	2W

Característiques mecàniques

Mida (mm) amplada x alçada x profunditat	90 x 90 x 90 (mm)
Envoltant	Plàstic V0 autoextingible
Fixació	Panell
Pes net (kg)	0,14

Característiques ambientals

Grau de protecció	IP 30
Humitat relativa (sense condensació)	5 ... 95%
Temperatura d'emmagatzematge	-20... +80 °C
Temperatura de treball	-10...+50 °C

Normes

Certificacions	UL 61010-1 3rd edition, CAN/CSA-C22.2 No.61010-1 3rd. edition 2012-05
Seguretat elèctrica, Altitud màx. (m)	2000
Normes	IEC 61010-1 (Part 1), UNE-EN 61000-6-2, UNE-EN 61000-6-4, IEC 60664-1, IEC 61010-2-030 (Part 1)

Comunicació sèrie

Protocol	LonTalk
Tecnologia / Tipus	DB-9

Data de creació: 25/11/2026 - CIRCUTOR, SAU es reserva el dret a realitzar canvis tècnics o modificar el contingut/imatges d'aquest document sense avís previ, per millorar-ne la fiabilitat, funcionalitat, disseny o per altres motius.
No accepta cap responsabilitat pels possibles errors, inexactitut o la possible manca d'informació.



M-CVM-AB-Profibus

Mòduls d'expansió M-CVM-AB-Profibus

Code: M56E09.

Dimensions

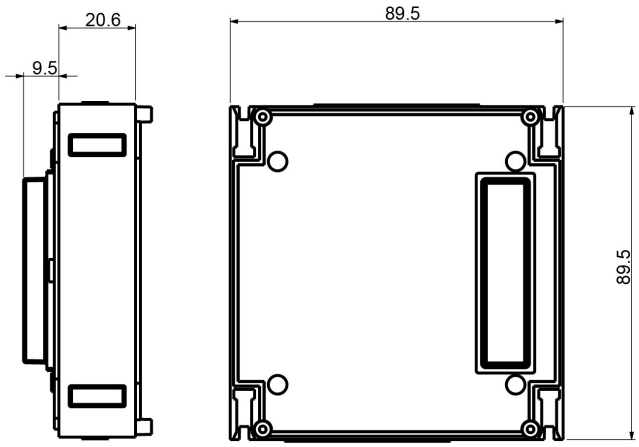

Conexions

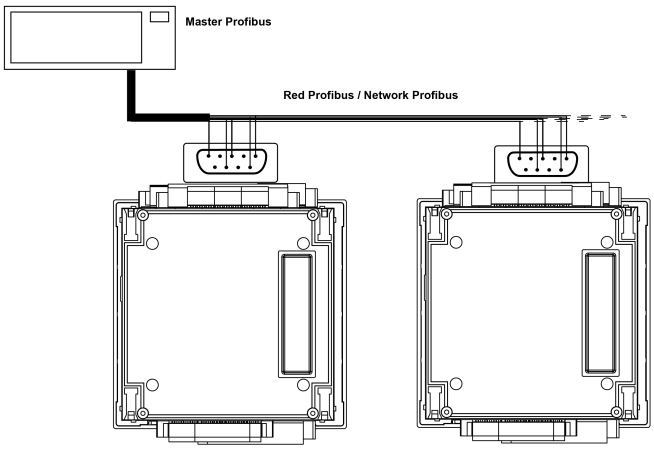

Data de creació: 25/11/2026 - CIRCUTOR, SAU es reserva el dret a realitzar canvis tècnics o modificar el contingut/imatges d'aquest document sense avís previ, per millorar-ne la fiabilitat, funcionalitat, disseny o per altres motius.
No accepta cap responsabilitat pels possibles errors, inexactitut o la possible manca d'informació.