

M-CVM-AB-Modbus-TCP (bridge)

M-CVM-AB-Modbus-TCP (bridge), Mòduls expandibles

Code: M56E05.

> Protocol: Modbus TCP/IP (gateway to RS-485)
> Memòria : No
> Comunicacions: Ethernet

Descripció

Mòdul dexpansió amb comunicacions Modbus/TCP (Ethernet).

Aplicació

Permet la comunicació amb sistemes SCADA o semblants a través de xarxes informàtiques TCP/IP mitjançant protocol Modbus/TCP.

Data de creació: 24/11/2026 - CIRCUTOR, SAU es reserva el dret a realitzar canvis tècnics o modificar el contingut/imatges d'aquest document sense avís previ, per millorar-ne la fiabilitat, funcionalitat, disseny o per altres motius.
No accepta cap responsabilitat pels possibles errors, inexactitut o la possible manca d'informació.



M-CVM-AB-Modbus-TCP (bridge)

Mòduls d'expansió M-CVM-AB-Modbus/TCP Bridge

Code: M56E05.

Especificacions

Alimentació en contínua

Consum	2W

Característiques mecàniques

Mida (mm) amplada x alçada x profunditat	90 x 90 x 90 (mm)
Envoltant	Plàstic V0 autoextingible
Fixació	Panell
Pes net (kg)	0,091

Característiques ambientals

Grau de protecció	IP 30
Humitat relativa (sense condensació)	5 ... 95%
Temperatura d'emmagatzematge	-20... +80 °C
Temperatura de treball	-10...+50 °C

Normes

Certificacions	UL 61010-1 3rd edition, CAN/CSA-C22.2 No.61010-1 3rd. edition 2012-05
Seguretat elèctrica, Altitud màx. (m)	2000
Normes	IEC 61010-1 (Part 1), UNE-EN 61000-6-2, UNE-EN 61000-6-4, IEC 60664-1, IEC 61010-2-030 (Part 1)

M-CVM-AB-Modbus-TCP (bridge)
Mòduls expandibles

CODI	TIPUS	Comunicacions	Protocol
M56E05.	M-CVM-AB-Modbus-TCP (bridge)	Ethernet	Modbus TCP/IP (gateway to RS-485)

Data de creació: 24/11/2026 - CIRCUTOR, SAU es reserva el dret a realitzar canvis tècnics o modificar el contingut/imatges d'aquest document sense avís previ, per millorar-ne la fiabilitat, funcionalitat, disseny o per altres motius.
No accepta cap responsabilitat pels possibles errors, inexactitut o la possible manca d'informació.



M-CVM-AB-Modbus-TCP (bridge)

Mòduls d'expansió M-CVM-AB-Modbus/TCP Bridge

Code: M56E05.

Dimensions

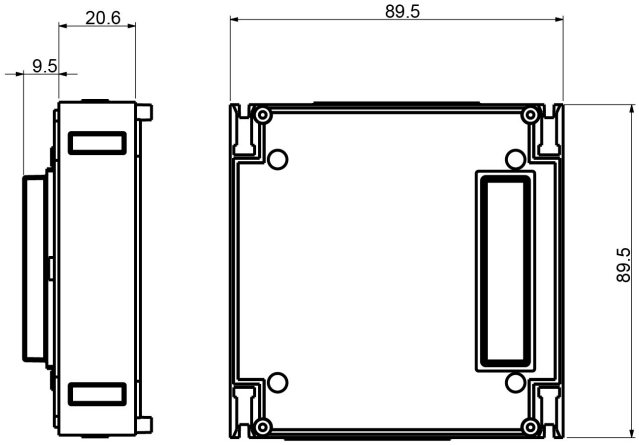

Conexions

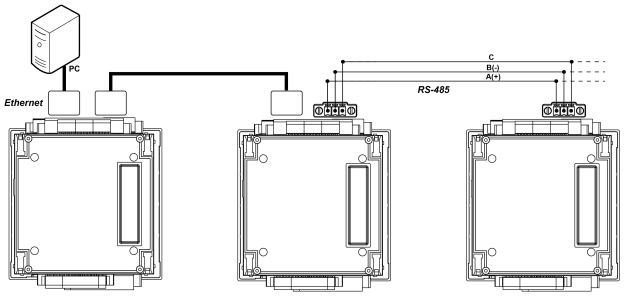

Data de creació: 24/11/2026 - CIRCUTOR, SAU es reserva el dret a realitzar canvis tècnics o modificar el contingut/imatges d'aquest document sense avís previ, per millorar-ne la fiabilitat, funcionalitat, disseny o per altres motius.
No accepta cap responsabilitat pels possibles errors, inexactitut o la possible manca d'informació.