

M-CVM-AB-8I-8OR

M-CVM-AB-8I-8OR, Mòduls expandibles

Code: M56E02.

> Memòria : No
> Núm. relés: 8
> Entrades digitals: 8

Descripció

Mòdul d'expansió de 8 entrades digitals i 8 sortides de relé.

Aplicació

Entrades digitals

- Reporta per comunicacions:
- Estats lògics de sistemes externs a l'equip
- Contatge d'impulsos d'altres equips que els generin (comptadors d'Aigua o Gas, etc.)

Sortides digitals

- Activació / Desactivació per màxim o mínim de paràmetres instantanis mesurats per l'equip

Data de creació: 23/11/2026 - CIRCUTOR, SAU es reserva el dret a realitzar canvis tècnics o modificar el contingut/imatges d'aquest document sense avís previ, per millorar-ne la fiabilitat, funcionalitat, disseny o per altres motius.
No accepta cap responsabilitat pels possibles errors, inexactitut o la possible manca d'informació.



M-CVM-AB-8I-8OR

Mòduls d'expansió M-CVM-AB-8I-8OR

Code: M56E02.

Especificacions

Alimentació en contínua

Consum	màx. 3 W

Característiques mecàniques

Mida (mm) amplada x alçada x profunditat	90 x 90 x 90 (mm)
Envoltant	Plàstic V0 autoextingible
Fixació	Panell
Pes net (kg)	0,18

Característiques ambientals

Grau de protecció	IP 30
Humitat relativa (sense condensació)	5 ... 95%
Temperatura d'emmagatzematge	-20... +80 °C
Temperatura de treball	-10...+50 °C

Normes

Certificacions	UL 61010-1 3rd edition, CAN/CSA-C22.2 No.61010-1 3rd. edition 2012-05
Seguretat elèctrica, Altitud màx. (m)	2000
Normes	IEC 61010-1 (Part 1), UNE-EN 61000-6-2, UNE-EN 61000-6-4, IEC 60664-1, IEC 61010-2-030 (Part 1)

Circuit de mesura de tensió

Impedància d'entrada	32kΩ

Entrades digitals

Aïllament	4 kV
Quantitat	8
Tipus	Contacte lliure de potencial

Sortides digitals de relé

Vida elèctrica (a màxima càrrega)	10^5 ciclos (250 Vca/3 A)
Vida mecànica	$2x10^7$ cicles
Potència màxima de commmutació	750 VA

Circutor
Data de creació: 23/11/2026 - CIRCUTOR, SAU es reserva el dret a realitzar canvis tècnics o modificar el contingut/imatges d'aquest document sense avís previ, per millorar-ne la fiabilitat, funcionalitat, disseny o per altres motius.
No accepta cap responsabilitat pels possibles errors, inexactitut o la possible manca d'informació.



M-CVM-AB-8I-8OR

Mòduls d'expansió M-CVM-AB-8I-8OR

Code: M56E02.

CODI	TIPUS	Núm. relés	Entrades digitals
M56E02.	M-CVM-AB-8I-8OR	8	8

Data de creació: 23/11/2026 - CIRCUTOR, SAU es reserva el dret a realitzar canvis tècnics o modificar el contingut/imatges d'aquest document sense avís previ, per millorar-ne la fiabilitat, funcionalitat, disseny o per altres motius.
No accepta cap responsabilitat pels possibles errors, inexactitut o la possible manca d'informació.



M-CVM-AB-8I-8OR

Mòduls d'expansió M-CVM-AB-8I-8OR

Code: M56E02.

Dimensions

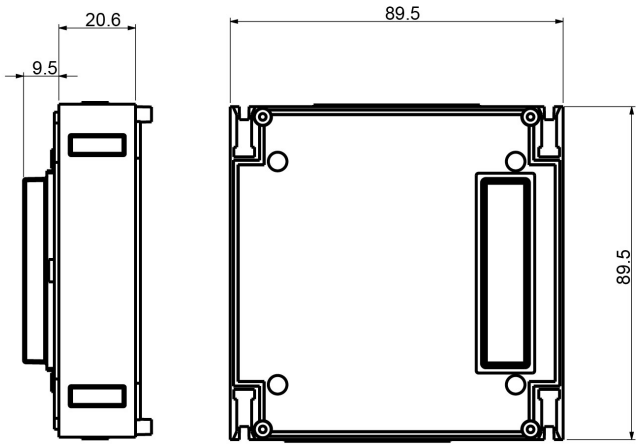

Conexions

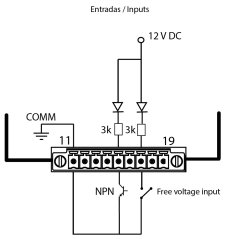

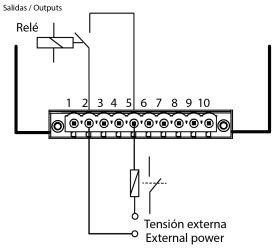

Data de creació: 23/11/2026 - CIRCUTOR, SAU es reserva el dret a realitzar canvis tècnics o modificar el contingut/imatges d'aquest document sense avís previ, per millorar-ne la fiabilitat, funcionalitat, disseny o per altres motius.
No accepta cap responsabilitat pels possibles errors, inexactitut o la possible manca d'informació.