

CVM-B100-ITF-485-ICT2

CVM-B100-ITF-485-ICT2, Analitzador de xarxes panell, display a color

Code: M56011.

> Protocol: Modbus RTU | BACnet
> Precisió energia: 0,5 S (.../5A)
> Comunicacions: RS-485
> Sortida Transistor: 2
> Núm. relés: 2
> Entrades digitals: 2
> Corrent d'entrada: .../5 A | .../1 A | .../250 mA
> Fixació: Panell
> Mòduls: 96 x 96

Descripció

CVM-B100 i **CVM-B150** són analitzadors de xarxes trifàsics d'instal·lació en panell, amb dimensions de 96 x 96 i 144 x 144 mil·límetres respectivament. Tots dos disposen de mesura en 4 quadrants (consum i generació) Adequat per a instal·lacions de Mitjana o Baixa Tensió, tant en circuits trifàsics a 3 o 4 fils, bifàsics amb o sense neutre, monofàsics o connexions ARON.

CVM -B100 i **CVM-B150** són equips de prestacions molt altes, el motor de les quals de mesura permet a l'usuari l'anàlisi d'innombrables paràmetres elèctrics a més d'oferir una gran varietat de mòduls d'expansió opcionals per a un. mateix equip.

Característiques:

- Format 96x96 (**CVM B100**) i 144x144 (**CVM B150**)
- Pantalla VGA amb gran resolució i color
- Protecció frontal IP 65 (amb junta d'estanquitat)
- 5 Entrades de tensió (3 fases + Neutre + Terra) fins a 1000 V_{f-f}
- 4 Entrades de corrent ITF
- Precisió en Tensió, Corrent Classe 0,2
- Precisió en Energies Classe 0,5S
- Equip expandible de fins a 4 mòduls combinant entrades, sortides digitals, analògiques, Modbus/TCP, Mbus, LonWorks, Profibus, XML/web
- Modular (possibilitat de connectar fins a 4 mòduls d'expansió)
- Botons de desplaçaments tàctils
- Font d'alimentació universal
- Punt de comunicacions RS-485 (protocol Modbus/RTU i BACnet)
- Personalització dels paràmetres a mostrar
- Indicador d'hores de funcionament per a manteniment preventiu.

Altres característiques:

- Innovador interfície SCV (Slide, Choose & View) de presentació de dades versàtil que permet la personalització dels paràmetres a mostrar per pantalla
- Paràmetres elèctrics instantanis, màxims i mínims (amb data i hora), demanda
- Paràmetres elèctrics incrementals (energies), hores, costos, emissions
- 3 Tarifes (seleccionables per entrada digital o per comunicacions RS-485)
- Capaç de mostrar costos i emissors de $KgCO_2$, per pantalla segons l'energia consumida o generada
- 2 Sortides a relé per a alarmes amb reptat, temps, ON i OFF, etc.
- 2 Sortides a transistor per a alarmes o generació d'impulsos amb tots els possibles paràmetres de



CVM-B100-ITF-485-ICT2

Analitzadors de xarxes per a panell

Code: M56011.

configuració

- 2 Entrades digitals amb possibilitat de control sobre la selecció de tarifes de l'equip o configurables per a monitorització, mitjançant comunicacions RS-485 Modbus, d'estats lògics d'altres equips electro mecànics. (Interruptors diferencials, Magnetotèrmics, etc).

Aplicació

- Control i monitorització de tots els paràmetres elèctrics mesurats en quadres elèctrics de distribució i escomeses d'Alta i Baixa Tensió.
- 4 alarmes (2 per transistor i 2 per relé) totalment programables de forma independent segons un valor baix, alt, histèresi, retards a connexió, desconnexió, estat de repòs normalment obert o tancat i enclavament.
- Generació d'impulsos mitjançant sortides a transistor, totalment configurables de forma independent sobre qualsevol paràmetre incremental (energies, costos, $kgCO_2$, hores tant per comptador total o com per tarifa).
- Convertidor a senyals analògics de qualsevol paràmetre instantani que l'equip mesura o calcula, incorporant mòduls d'expansió amb sortides analògiques.
- Visualitzador de senyals de procés incorporant mòdul d'expansió d'entrades analògiques, amb possibilitat de reportar-les a sistemes SCADA mitjançant comunicacions.
- Control de maniobres de càrregues elèctriques o senyals d'alarma per programació de les sortides de transistor o relé integrades o afegides mitjançant mòduls d'expansió.
- Datalogger autònom amb servidor web amb mòdul**M-CVM-AB-Datalogger**. Permet la monitorització directa de dades històriques emmagatzemades a la unitat mitjançant un navegador web convencional.

Aplicacions a 400 Hz.

CVM-B150 compta amb una versió adaptada a xarxes que treballen a 400 Hz especialment dissenyades per a aplicacions com ara:

- Aeronàutica
- Astronàutica
- Naval
- Militar

Data de creació: 24/11/2026 - CIRCUTOR, SAU es reserva el dret a realitzar canvis tècnics o modificar el contingut/imatges d'aquest document sense avís previ, per millorar-ne la fiabilitat, funcionalitat, disseny o per altres motius.
No accepta cap responsabilitat pels possibles errors, inexactitut o la possible manca d'informació.



CVM-B100-ITF-485-ICT2

Analitzadors de xarxes per a panell

Code: M56011.

Especificacions

Alimentació en alterna

Categoria de la instal·lació	CAT III 300 V
Consum	máx. 23.9 VA
Freqüència	45 ... 65Hz
Tensió nominal	100 ... 240 V ~

Alimentació en contínua

Categoria de la instal·lació	CAT III 300 V
Consum	màx. 12.2 W
Tensió nominal	120 ... 300 Vcc

Característiques mecàniques

Mida (mm) amplada x alçada x profunditat	97 x 99 x 99 (mm)
Envoltant	Plàstic V0 autoextingible
Fixació	Panell 92x92
Pes net (kg)	0,516

Característiques ambientals

Grau de protecció	IP 40 (Frontal), IP 65 (Junta estanquitat), IP 30 (sense montar)
Humitat relativa (sense condensació)	5 ... 95%
Temperatura d'emmagatzematge	-20... +80 °C
Temperatura de treball	-10...+60 °C

Normes

Certificacions	UL 61010-1 3rd edition, CAN/CSA-C22.2 No.61010-1 3rd. edition 2012-05
Seguretat elèctrica, Altitud màx. (m)	2000
Normes	IEC 61010-1 (Parte 1), UNE-EN 61000-6-2, UNE-EN 61000-6-4, IEC 60664-1, IEC 61010-2-030 (Parte 1). Medidas conforme IEC 61557-12

Circuit de mesura de corrent

Categoria de la instal·lació	CAT III 600 V
Corrent nominal (In)	.../5A, .../1A, .../0.250A
Marge mesura corrent de la fase	0.01...10A (.../5A),0.01...2A (.../1A), 0.01...0.5A (.../0.250A)
Marge mesura corrent del neutre	0.02...0.5A (.../0.250A, calculada)
Consum màxim en entrada de corrent	0,9 VA
Corrent màxim d'impuls	100 A
Corrent mínima (Imin)	0,01 A (.../5A, .../1A, .../0,250A

Data de creació: 24/11/2026 - CIRCUTOR, SAU es reserva el dret a realitzar canvis tècnics o modificar el contingut/imatges d'aquest document sense avís previ, per millorar-ne la fiabilitat, funcionalitat, disseny o per altres motius.
No accepta cap responsabilitat pels possibles errors, inexactitut o la possible manca d'informació.



CVM-B100-ITF-485-ICT2

Analitzadors de xarxes per a panell

Code: M56011.

Circuit de mesura de tensió

Categoria de la instal·lació	CAT III 600V

Data de creació: 24/11/2026 - CIRCUTOR, SAU es reserva el dret a realitzar canvis tècnics o modificar el contingut/imatges d'aquest document sense avís previ, per millorar-ne la fiabilitat, funcionalitat, disseny o per altres motius.
No accepta cap responsabilitat pels possibles errors, inexactitut o la possible manca d'informació.



CVM-B100-ITF-485-ICT2

Analitzadors de xarxes per a panell

Code: M56011.

Impedància d'entrada	1.2MΩ
Marge de mesura de freqüència	40...70Hz
Marge de mesura de tensió	20...600 V~
Consum màxim en entrada de tensió	0,15VA
Tensió mínima de sortida (Vstart)	10 V~

Interfície d'usuari

Format de la pantalla	4:3
LED	3 LED (CPU-Tecles-ALARMA)
Resolució de pantalla	VGA (640x480)
Teclat	Capacitiu, 3 tecles
Tipus de pantalla	TFT color
Tamany àrea visible de pantalla	3.5"

Entrades digitals

Aïllament	4 kV
Quantitat	2
Tipus	Contacte lliure de potencial
Corrent màxima en curtcircuit	5 mA
Tensió màxima en circuit obert	15 Vcc

Sortides digitals de relé

Vida elèctrica (a màxima càrrega)	$3x10^4$ciclos
Vida mecànica	$1x10^7$ cicles
Potència màxima de commmutació	1500 VA

Sortides digitals de transistor

Amplada d'impuls	1 ms
Quantitat	2
Tipus	NPN
Duració d'impuls (Ton / Toff)	0,3 ms/0,7 ms
Freqüència màxima	1 kHz
Corrent màxim	130 mA
Tensió màxima	48 Vdc

Precisió de mesures

Mesura de freqüència	classe 0.1 (.../5A, .../1A, .../0.250A)
Mesura del corrent de fase	classe 0,2 ±1 digit 0.05...8A (.../5A),0.01...1.2A (.../1A), 0,01 ... 0,3A (.../0.250A)
Mesura del corrent de neutre	classe 1 ±1 digit 0.05...6A (.../5A),0.05...1.2A (.../1A), calculada (.../0.250A)
Mesura d'energia reactiva (kvarh)	(IEC 62053-23) Classe 1 (.../5A), Classe 2 (.../1A, .../0.250A)
Mesura de potència reactiva (kvar)	(Vn 230/110 Vca) Classe 1 ±1 dígit 0.05...6A (.../5A),0.01...1.2A (.../1A),

Data de creació: 24/11/2026 - CIRCUTOR, SAU es reserva el dret a realitzar canvis tècnics o modificar el contingut/imatges d'aquest document sense avís previ, per millorar-ne la fiabilitat, funcionalitat, disseny o per altres motius.
No accepta cap responsabilitat pels possibles errors, inexactitut o la possible manca d'informació.



CVM-B100-ITF-485-ICT2

Analitzadors de xarxes per a panell

Code: M56011.

	0.01...0.3A (.../0.250A)
Mesura de potència aparent (kVA)	(Vn 230/110 Vca) classe 0.5 ±1 dígit 0.05...6A (.../5A),0.01...1.2A (.../1A), 0.01...0.3A (.../0.250A)
Mesura d'energia activa (kWh)	(IEC 62053-22) Classe 0.5S (.../5A), Classe1 (.../1A), Classe1 (.../0.250A)
Mesura de potència activa (kW)	(Vn 230/110 Vca) Classe 0.5 ±1 dígit 0.05...6A (.../5A),0.01...1.2A (.../1A), 0.01...0.3A (.../0.250A)
Mesura del factor de potència	Classe 0.5 (.../5A, .../1A, .../0.250A)
THD de corrent	Classe 1 (.../5A), Classe 2 (.../1A, .../0.250A)
THD de tensió	Classe 1 (.../5A, .../1A, .../0.250A)
Mesura de tensió de fase	classe 0,2 ±1 dígit (20...600 Vac, .../5A, .../1A, .../0,250A)
Mesura de tensió de neutre	Classe 0.5 ±1 dígit (50...600 Vca, .../5A, .../1A, .../0.250A)
Harmònics de corrent (THD)	Classe 1 (.../5A), Classe 2 (.../1A, .../0.250A)
Harmònics de tensió (THD)	Classe 1 (.../5A, .../1A, .../0.250A)

Comunicació sèrie

Protocol	ModBus/RTU, BACnet
Tecnologia / Tipus	RS-485 / BACnet

CVM-B

Analitzador de xarxes panell, pantalla en color

CODI	TIPUS	Corrent d'entrada	Sortida Transistor	Núm. relés	Entrades digitals	Comunicacions	Protocol
M56011.	CVM-B100-ITF-485-ICT2	.../5 A | .../1 A | .../250 mA	2	2	2	RS-485	Modbus RTU | BACnet
M56111.	CVM-B150-ITF-485-ICT2	.../5 A | .../1 A | .../250 mA	2	2	2	RS-485	Modbus RTU | BACnet

Equip de mesura 4 Quadrants.
Vegeu els Mòduls d'expansió i els Accesoris (juntes d'estanquitat) per a CVM-A / CVM-B

Data de creació: 24/11/2026 - CIRCUTOR, SAU es reserva el dret a realitzar canvis tècnics o modificar el contingut/imatges d'aquest document sense avís previ, per millorar-ne la fiabilitat, funcionalitat, disseny o per altres motius.
No accepta cap responsabilitat pels possibles errors, inexactitut o la possible manca d'informació.



CVM-B100-ITF-485-ICT2

Analitzadors de xarxes per a panell

Code: M56011.

Dimensions

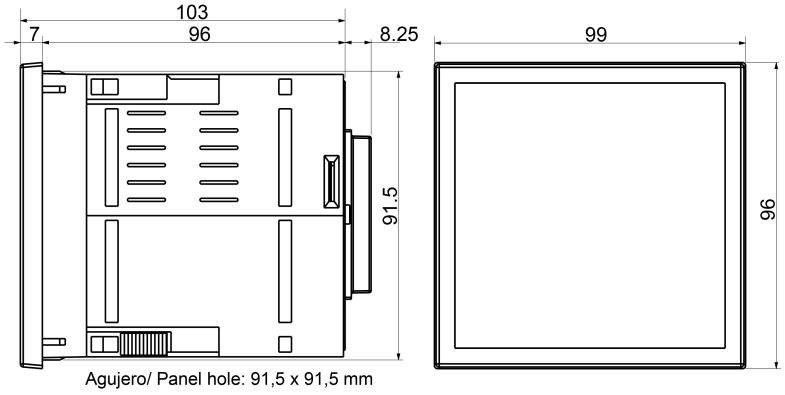

Conexions

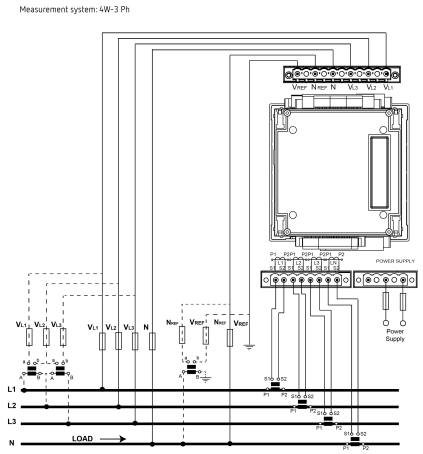

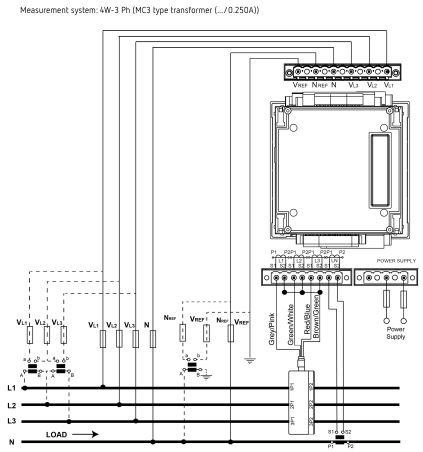

Data de creació: 24/11/2026 - CIRCUTOR, SAU es reserva el dret a realitzar canvis tècnics o modificar el contingut/imatges d'aquest document sense avís previ, per millorar-ne la fiabilitat, funcionalitat, disseny o per altres motius.
No accepta cap responsabilitat pels possibles errors, inexactitut o la possible manca d'informació.