

CPF-M Out1,3

CPF-M Sal.1,3

Code: M25311. **DESCATALOGADO**

> Convertidor de factor de potència

> Tipus Sortida: 1

> 3

> Sortida analògica: 0...20mA

> Sistema: Monofàsic

Descripció

Els convertidors **CPF** permeten mesurar el factor de potència del sistema monofàsic.
Els convertidors **CPF** disposen d'una sortida analògica, proporcional al senyal de mesura, 0...20 mA o 4...20 mA. La sortida pot ser unidireccional o bidireccional.

Data de creació: 24/11/2026 - CIRCUTOR, SAU es reserva el dret a realitzar canvis tècnics o modificar el contingut/imatges d'aquest document sense avís previ, per millorar-ne la fiabilitat, funcionalitat, disseny o per altres motius.
No accepta cap responsabilitat pels possibles errors, inexactitut o la possible manca d'informació.

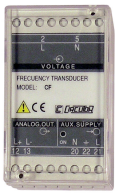

CPF-M Out1,3

Convertidor de factor de potència

Code: M25311.

Especificacions

Alimentació en alterna (aïllament)

Test d'impulsos (kV)	4 kV (1,2/50µs)
Tensió de prova (kV)	3 kV RMS 50 Hz 1min

Alimentació en alterna

Consum	2,5 VA
Freqüència	40...90 Hz
Tensió nominal	24/115/230/400 Vca (-15...+20 %)

Característiques mecàniques

Mida (mm) amplada x alçada x profunditat	95 x 72 x 110 (mm)
Pes net (kg)	0,2

Característiques ambientals

Grau de protecció	IP 20 (Terminals) IP 40 (Caixa)
Temperatura d'emmagatzematge	-40....+70 °C
Temperatura de treball	-10...+55 °C

Circuit de mesura de corrent

Corrent nominal (In)	5A
Corrent mesura de fase	0,5...6 In
Sobrecàrrega admisible	300 % In (permanent)

Circuit de mesura de tensió

Consum	0,2 VA
Marge de mesura de freqüència	45...65 Hz
Marge de mesura de tensió	10...150 % Vn
Tensió nominal	500 Vca
Tensió màxima de mesura permanent	1000 V

Normes

Seguretat elèctrica, Altitud màx. (m)	2000
Normes	IEC 529, IEC 688, IEC 801, EN 50081-2, EN 50082-2, IEC 1010

Entrades analògiques

Impedància de càrrega en corrent	< 500 Ω
Arrissat (valor eficaç, RMS)	< 0,5 %
Temps de resposta	< 500 ms (0...99 % Vn)

Data de creació: 24/11/2026 - CIRCUTOR, SAU es reserva el dret a realitzar canvis tècnics o modificar el contingut/imatges d'aquest document sense avís previ, per millorar-ne la fiabilitat, funcionalitat, disseny o per altres motius.
No accepta cap responsabilitat pels possibles errors, inexactitut o la possible manca d'informació.

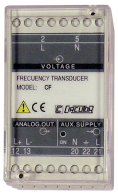

CPF-M Out1,3

Convertidor de factor de potència

Code: M25311.

Sortides analògiques

Mode corrent: Rang nominal	0...20 mAac / 4...20 mAac

Precisió de mesures

Mesura del corrent de fase	0,5 % FE

Data de creació: 24/11/2026 - CIRCUTOR, SAU es reserva el dret a realitzar canvis tècnics o modificar el contingut/imatges d'aquest document sense avís previ, per millorar-ne la fiabilitat, funcionalitat, disseny o per altres motius.
No accepta cap responsabilitat pels possibles errors, inexactitut o la possible manca d'informació.

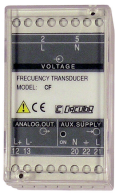

CPF-M Out1,3

Convertidor de factor de potència

Code: M25311.

Dimensions

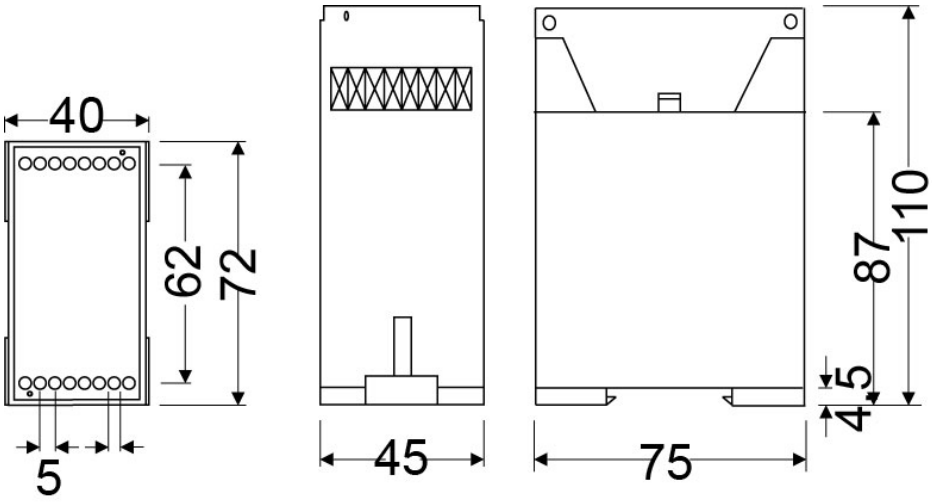

Data de creació: 24/11/2026 - CIRCUTOR, SAU es reserva el dret a realitzar canvis tècnics o modificar el contingut/imatges d'aquest document sense avís previ, per millorar-ne la fiabilitat, funcionalitat, disseny o per altres motius.
No accepta cap responsabilitat pels possibles errors, inexactitut o la possible manca d'informació.