

FMZ144 500V

FMZ144 500V, Fasímetre electrònic 240° monofàsic, panell 144x144

Code: M13548. **DESCATALOGADO**

> Escala: 240° P1
> Sistema: Monofàsics
> Precisió: 1,5
> Rang mesura (V): 500
> Mòduls: 144x144

Descripció

- No necessiten alimentació auxiliar.
- Caixes DIN de dimensions 96 i 144 mm.
- Classe de precisió 1,5
- Convertidor electrònic incorporat
- Circuits monofàsics i trifàsics equilibrats.

Aplicació

Per a la mesura del cosφ en circuits monofàsics i trifàsics equilibrats o desequilibrats.

Data de creació: 27/11/2026 - CIRCUTOR, SAU es reserva el dret a realitzar canvis tècnics o modificar el contingut/imatges d'aquest document sense avís previ, per millorar-ne la fiabilitat, funcionalitat, disseny o per altres motius.
No accepta cap responsabilitat pels possibles errors, inexactitut o la possible manca d'informació.



FMZ144 500V

Fasímetres

Code: M13548.

Especificacions

Característiques mecàniques

Mida (mm) amplada x alçada x profunditat	144 x 144 x 71.8 (mm)
Fixació	Panell
Pes net (kg)	0,71

Característiques ambientals

Grau de protecció	Panell: IP 52 (Frontal), IP 00 (Terminals)
Temperatura d'emmagatzematge	-25...+40 °C
Temperatura de treball	+10 ... +30 °C

Normes

Certificacions	UL
Seguretat elèctrica, Altitud màx. (m)	2000
Normes	BS 89, UNE-EN 60051, IEC 144, UL94, DIN 43780, IEC 51, UNE 21318

Circuit de mesura de corrent

Consum	0,75 VA
Freqüència de mostreig	20 ... 100 Hz
Corrent nominal (In)	... 5 A
Sobrecàrrega admisible	1,2 In permanent / 5 In durant 30s / 10 In durant 5s / 40 In durant 1s

Circuit de mesura de tensió

Consum	4 VA
Freqüència de mostreig	40 ... 70 Hz
Tensió màxima de mesura permanent	1,2 Vn permanent / 2 Vn durant 5s

Característiques elèctriques

Tensió d'aïllament, circuit	2 kV, 50 Hz, 1 min entre mecanismo y caja

Precisió de mesures

Precisió	± 1,5 % FE

FMZ / FTC
Fasímetres 90°

CODI	TIPUS	Escala	Precisió	Mòduls
Single-phase				
M13537.	FMZ96 440V	240° P1	1,5	96x96

Data de creació: 27/11/2026 - CIRCUTOR, SAU es reserva el dret a realitzar canvis tècnics o modificar el contingut/imatges d'aquest document sense avís previ, per millorar-ne la fiabilitat, funcionalitat, disseny o per altres motius.
No accepta cap responsabilitat pels possibles errors, inexactitut o la possible manca d'informació.



FMZ144 500V

Fasímetres

Code: M13548.

Rang de corrent del 0,1 a 1,2 In. Per connectar a transformadors .../5A. Convertidor electrònic incorporat.

Data de creació: 27/11/2026 - CIRCUTOR, SAU es reserva el dret a realitzar canvis tècnics o modificar el contingut/imatges d'aquest document sense avís previ, per millorar-ne la fiabilitat, funcionalitat, disseny o per altres motius.
No accepta cap responsabilitat pels possibles errors, inexactitut o la possible manca d'informació.



FMZ144 500V

Fasímetres

Code: M13548.

Dimensions

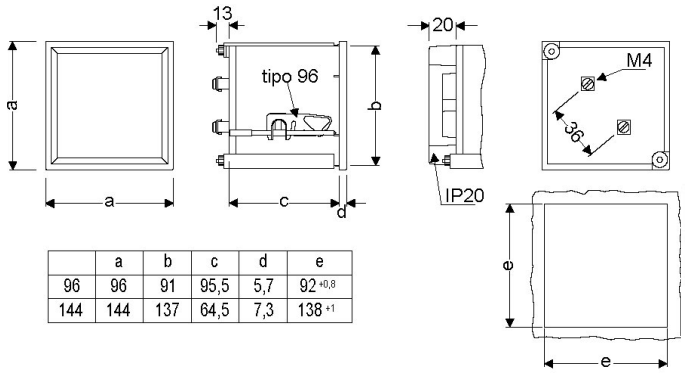

	a	b	c	d	e
96	96	91	95,5	5,7	92 +0,8
144	144	137	64,5	7,3	138 +1

Conexions

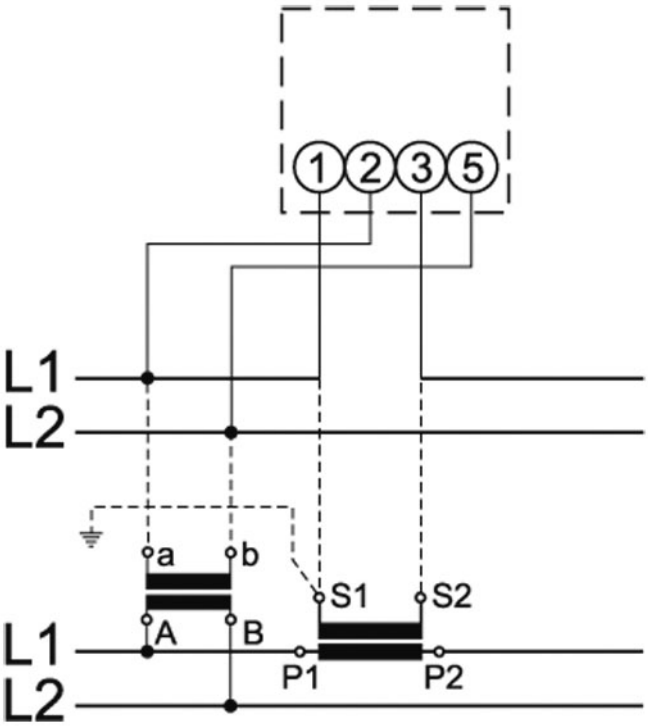

Data de creació: 27/11/2026 - CIRCUTOR, SAU es reserva el dret a realitzar canvis tècnics o modificar el contingut/imatges d'aquest document sense avís previ, per millorar-ne la fiabilitat, funcionalitat, disseny o per altres motius.
No accepta cap responsabilitat pels possibles errors, inexactitut o la possible manca d'informació.