WTC144E 400V .../5A

WTC144E 400V .../5A, Vatímetre trifàsic equilibrat, 144x144

Code: M13042. **DESCATALOGADO**

> Escala: 90º P1
> Sistema: Trifàsic equilibrats
> Precisió: 1,5
> Mesura: 400 Vf-f, .../5 A
> Equip: WTC144E
> Mòdul 144x144

Descripció

- No necessiten alimentació auxiliar.
- Caixes DIN de dimensions 96 i 144.
- Classe de precisió 1,5
- Convertidor electrònic incorporat< /li>
- Circuits monofàsics i trifàsics, equilibrats i desequilibrats.

Aplicació

Per a la mesura de potència activa en circuits monofàsics i trifàsics equilibrats o desequilibrats

Data de creació: 03/02/2026 - CIRCUTOR, SAU es reserva el dret a realitzar canvis tècnics o modificar el contingut/imatges d'aquest document sense avís previ, per millorar-ne la fiabilitat, funcionalitat, disseny o per altras motius.
No accepta cap responsabilitat pels possibles errors, inexactitut o la possible manca d'informació.

WTC144E 400V .../5A

Vatímetres

Code: M13042.

Especificacions

Característiques mecàniques

Mida (mm) amplada x alçada x profunditat	144 x 144 x 71.8 (mm)
Fixació	Panell

Pes net (kg)

0,49

WMC / WTC
Wattímetres

CODI	TIPUS	Escala	Precisió	Mòduls	Equip	Mesura
Single-phase						
M13031.	WMC96 400V .../5A	90° P1	1,5	96x96	WMC96	400 Vf-f, .../5 A
M13041.	WMC144 400V .../5A	90° P1	1,5	96x96	WMC144	400 Vf-f, .../5 A
Balanced three-phase						
M13032.	WTC96E 400V .../5A	90° P1	1,5	96x96	WTC96	400 Vf-f, .../5 A
Three-phase 3 wire (ARON)						
M13034.	WTC96A 110V .../5A	90° P1	1,5	96x96	WTC96A	110 Vf-f, .../5A
Three-phase 4 wire						
M13033.	WTC96AN 400V .../5A	90° P1	1,5	96x96	WTC96AN	400 Vf-f, .../5 A

Exchangeable scales for types WMC 96, WTC 96E and WTC 96AN. Scale not included (*1) Specify primary voltage and current of the measuring transformers, and power at full scale

WTC144E 400V .../5A

Vatímetres

Code: M13042.

Dimensions

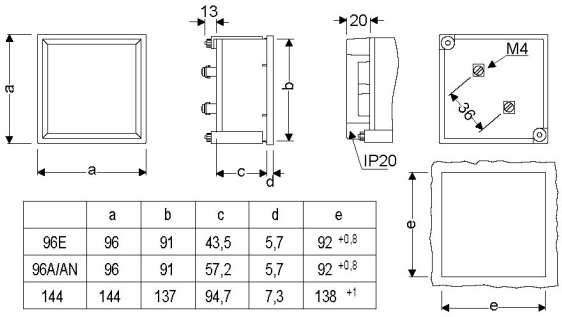

	a	b	c	d	e
96E	96	91	43,5	5,7	92 $^{+0,8}$
96A/AN	96	91	57,2	5,7	92 $^{+0,8}$
144	144	137	94,7	7,3	138 $^{+1}$
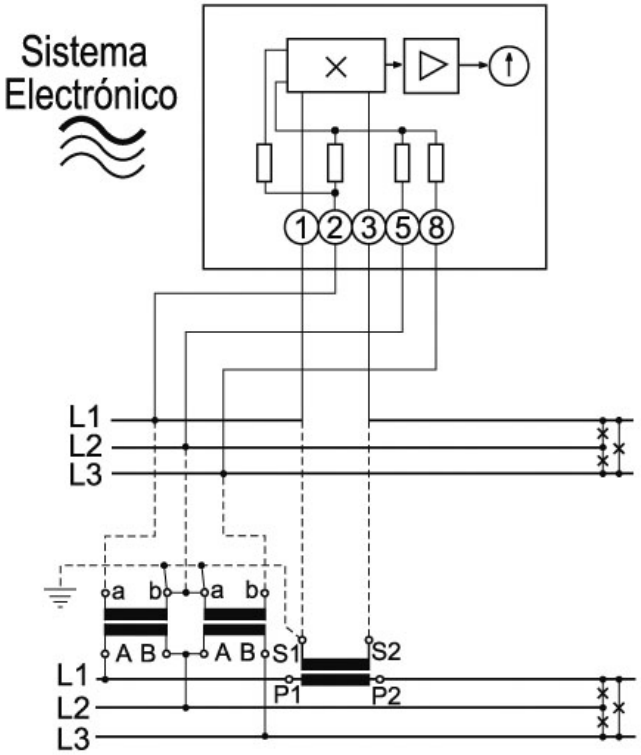
Conexions