

WTC96A 110V .../5A

WTC96A 110V .../5A, Vatímetre trifàsic 3 fils (ARON), panell 96x96

Code: M13034.

> Escala: 90° P1
> Sistema: Trifàsic 3 fils (ARON)
> Precisió: 1,5
> Mesura: 110 Vf-f, .../ 5A
> Equip: WTC96A
> Mòduls: 96x96

Descripció

- No necessiten alimentació auxiliar.
- Caixes DIN de dimensions 96 i 144.
- Classe de precisió 1,5
- Convertidor electrònic incorporat< /li>
- Circuits monofàsics i trifàsics, equilibrats i desequilibrats.

Aplicació

Per a la mesura de potència activa en circuits monofàsics i trifàsics equilibrats o desequilibrats



WTC96A 110V .../5A

Vatímetres

Code: M13034.

Especificacions

Característiques mecàniques

Mida (mm) amplada x alçada x profunditat	96 x 96 x 62.9 (mm)
Fixació	Panell
Pes net (kg)	0,4

WMC / WTC
Wattímetres

CODI	TIPUS	Escala	Precisió	Mòduls	Equip	Mesura
Single-phase						
M13031.	WMC96 400V .../5A	90° P1	1,5	96x96	WMC96	400 Vf-f, .../5 A
M13041.	WMC144 400V .../5A	90° P1	1,5	96x96	WMC144	400 Vf-f, .../5 A
Balanced three-phase						
M13032.	WTC96E 400V .../5A	90° P1	1,5	96x96	WTC96	400 Vf-f, .../5 A
Three-phase 3 wire (ARON)						
M13034.	WTC96A 110V .../5A	90° P1	1,5	96x96	WTC96A	110 Vf-f, .../5A
Three-phase 4 wire						
M13033.	WTC96AN 400V .../5A	90° P1	1,5	96x96	WTC96AN	400 Vf-f, .../5 A

Escales intercanviables per als tipus WMC 96, WTC 96E i WTC 96AN. Escala no inclosa (*1) Indiqueu la tensió i el corrent primaris dels transformadors de mesura, i la potència a fons d'escala

Data de creació: 24/11/2026 - CIRCUTOR, SAU es reserva el dret a realitzar canvis tècnics o modificar el contingut/imatges d'aquest document sense avís previ, per millorar-ne la fiabilitat, funcionalitat, disseny o per altres motius.
No accepta cap responsabilitat pels possibles errors, inexactitut o la possible manca d'informació.



WTC96A 110V .../5A

Vatímetres

Code: M13034.

Dimensions

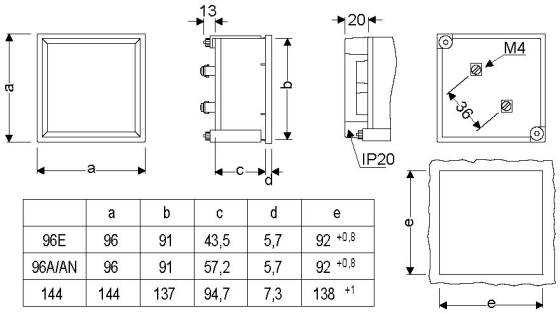

	a	b	c	d	e
96E	96	91	43,5	5,7	92 +0,8
96A/AN	96	91	57,2	5,7	92 +0,8
144	144	137	94,7	7,3	138 +1

Conexions

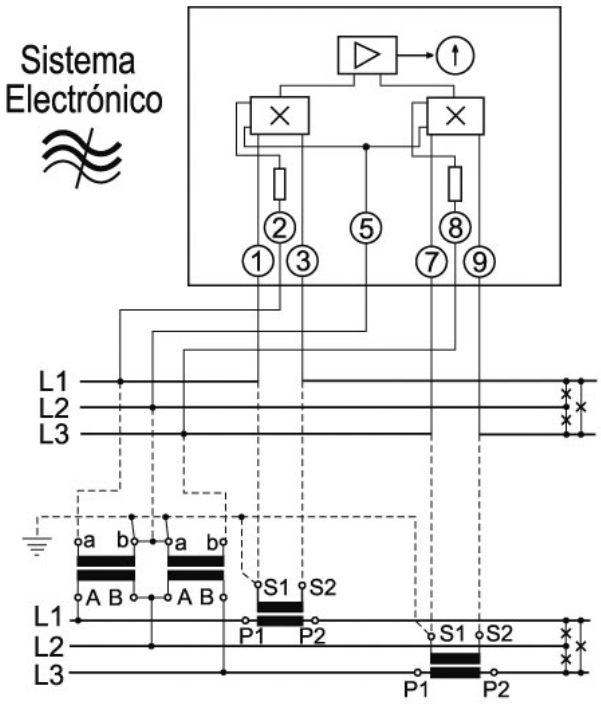

Data de creació: 24/11/2026 - CIRCUTOR, SAU es reserva el dret a realitzar canvis tècnics o modificar el contingut/imatges d'aquest document sense avís previ, per millorar-ne la fiabilitat, funcionalitat, disseny o per altres motius.
No accepta cap responsabilitat pels possibles errors, inexactitut o la possible manca d'informació.