

HLC96 46-54Hz 17L

HLC96 46-54Hz 17L, Freqüencímetre de 17 làmines, 96x96

Code: M129310080000 **DESCATALOGADO**

> Precisió: 0,5
> Mesura: 46...54 Hz
> Freqüència (Hz): 46...54, 17 làmines
> Mòduls: 96x96

Descripció

- No necessiten alimentació auxiliar.
- Caixes DIN de dimensions 72, 96 i 144 mm
- Classe de precisió 0,5
- Mesura independent de la forma d'ona

Aplicació

Per a la mesura de freqüència en circuits de corrent altern de qualsevol forma d'ona i on les condicions ambientals i físiques siguin significatives.

Data de creació: 23/11/2026 - CIRCUTOR, SAU es reserva el dret a realitzar canvis tècnics o modificar el contingut/imatges d'aquest document sense avís previ, per millorar-ne la fiabilitat, funcionalitat, disseny o per altres motius.
No accepta cap responsabilitat pels possibles errors, inexactitut o la possible manca d'informació.



HLC96 46-54Hz 17L

Freqüencímetres de làmines

Code: M129310080000

Especificacions

Característiques mecàniques

Mida (mm) amplada x alçada x profunditat	96 x 96 x 69.2 (mm)
Pes net (kg)	0,3

Característiques ambientals

Grau de protecció	Panell: IP 52 (Frontal), IP 00 (Terminals)
Temperatura d'emmagatzematge	-25...+40 °C
Temperatura de treball	+10 ... +30 °C

Normes

Certificacions	CE
Seguretat elèctrica, Altitud màx. (m)	2000
Normes	BS 89, UNE-EN 60051, IEC 144, DIN 43780, IEC 51, UNE 21718

Circuit de mesura de corrent

Sobrecàrrega admisible	1,5 In permanent / 15 In durant 1s

Circuit de mesura de tensió

Consum	2 ... 3 VA
Freqüència de mostreig	50 ... 400 Hz
Tensió nominal	230 Vca

Característiques elèctriques

Tensió d'aïllament, circuit	2kV a 50 Hz < 1min entre mecanismo y caja

Precisió de mesures

Precisió	0,5 % FE

HLC
Freqüencímetre de làmines

CODI	TIPUS	Precisió	Mòduls	Mesura	Freqüència (Hz)
M1292100C0000	HLC72 47-53Hz 13L	0,5	72x72	47...53 Hz	47...53, 13 làmines
M129310090000	HLC96 56-64Hz 17L	0,5	96x96	56...64 Hz	57...63, 17 làmines

Data de creació: 23/11/2026 - CIRCUTOR, SAU es reserva el dret a realitzar canvis tècnics o modificar el contingut/imatges d'aquest document sense avís previ, per millorar-ne la fiabilitat, funcionalitat, disseny o per altres motius.
No accepta cap responsabilitat pels possibles errors, inexactitut o la possible manca d'informació.



HLC96 46-54Hz 17L

Freqüencímetres de làmines

Code: M129310080000

Dimensions

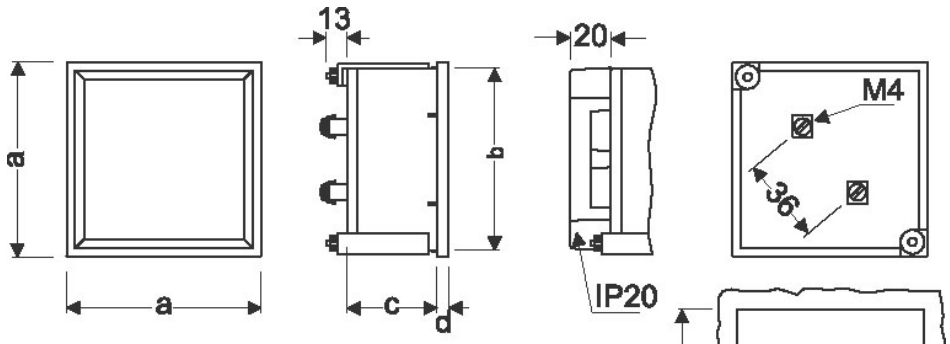

	a	b	c	d	e
72	72	67,2	43,5	5,7	68 +0,8
96	96	91	43,5	5,7	92 +0,8
96 (c)	96	91	57,2	5,7	92 +0,8
144	144	137	64,5	7,3	138 +1

Data de creació: 23/11/2026 - CIRCUTOR, SAU es reserva el dret a realitzar canvis tècnics o modificar el contingut/imatges d'aquest document sense avís previ, per millorar-ne la fiabilitat, funcionalitat, disseny o per altras motius.
No accepta cap responsabilitat pels possibles errors, inexactitut o la possible manca d'informació.