


# HLC72 47-53Hz 13L

HLC72 47-53Hz 13L, Freqüencímetre de 13 làmines, 72x72

Code: M1292100C0000

> Precisió: 0,5
> Mesura: 47...53 Hz
> Freqüència (Hz): 47...53, 13 làmines
> Mòduls: 72x72

## Descripció

- No necessiten alimentació auxiliar.
- Caixes DIN de dimensions 72, 96 i 144 mm
- Classe de precisió 0,5
- Mesura independent de la forma d'ona

## Aplicació

Per a la mesura de freqüència en circuits de corrent altern de qualsevol forma d'ona i on les condicions ambientals i físiques siguin significatives.



Data de creació: 25/11/2026 - CIRCUTOR, SAU es reserva el dret a realitzar canvis tècnics o modificar el contingut/imatges d'aquest document sense avís previ, per millorar-ne la fiabilitat, funcionalitat, disseny o per altras motius.
No accepta cap responsabilitat pels possibles errors, inexactitut o la possible manca d'informació.




# HLC72 47-53Hz 13L

Freqüencímetres de làmines

Code: M1292100C0000

## Especificacions

### Característiques mecàniques

| | |
|---|---|
| Mida (mm) amplada x alçada x profunditat | 72 x 72 x 69.2 (mm) |
| Pes net (kg) | 0,108 |

### Característiques ambientals

| | |
|---|---|
| Grau de protecció | Panell: IP 52 (Frontal), IP 00 (Terminals) |
| Temperatura d'emmagatzematge | -25...+40 °C |
| Temperatura de treball | +10 ... +30 °C |

### Normes

| | |
|---|---|
| Certificacions | CE |
| Seguretat elèctrica, Altitud màx. (m) | 2000 |
| Normes | BS 89, UNE-EN 60051, IEC 144, DIN 43780, IEC 51, UNE 21318 |

### Circuit de mesura de corrent

| | |
|---|---|
| Sobrecàrrega admisible | 1,5 In permanent / 15 In durant 1s |

### Circuit de mesura de tensió

| | |
|---|---|
| Consum | 2 ... 3 VA |
| Freqüència de mostreig | 50 ... 400 Hz |
| Tensió nominal | 230 Vca |

### Característiques elèctriques

| | |
|---|---|
| Tensió d'aïllament, circuit | 2kV a 50 Hz < 1min entre mecanismo y caja |

### Precisió de mesures

| | |
|---|---|
| Precisió | 0,5 % FE |

**HLC**
Freqüencímetre de làmines

| CODI | TIPUS | Precisió | Mòduls | Mesura | Freqüència (Hz) |
|---|---|---|---|---|---|
| M1292100C0000 | HLC72 47-53Hz 13L | 0,5 | 72x72 | 47...53 Hz | 47...53, 13 làmines |
| M129310090000 | HLC96 56-64Hz 17L | 0,5 | 96x96 | 56...64 Hz | 57...63, 17 làmines |



Data de creació: 25/11/2026 - CIRCUTOR, SAU es reserva el dret a realitzar canvis tècnics o modificar el contingut/imatges d'aquest document sense avís previ, per millorar-ne la fiabilitat, funcionalitat, disseny o per altres motius.
No accepta cap responsabilitat pels possibles errors, inexactitut o la possible manca d'informació.




# HLC72 47-53Hz 13L

Freqüencímetres de làmines

Code: M1292100C0000

## Dimensions

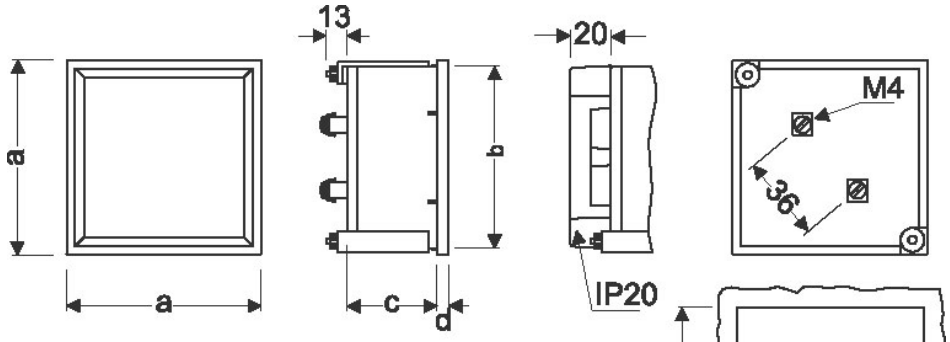


| | a | b | c | d | e |
|---|---|---|---|---|---|
| 72 | 72 | 67,2 | 43,5 | 5,7 | 68 +0,8 |
| 96 | 96 | 91 | 43,5 | 5,7 | 92 +0,8 |
| 96 (c) | 96 | 91 | 57,2 | 5,7 | 92 +0,8 |
| 144 | 144 | 137 | 64,5 | 7,3 | 138 +1 |



Data de creació: 25/11/2026 - CIRCUTOR, SAU es reserva el dret a realitzar canvis tècnics o modificar el contingut/imatges d'aquest document sense avís previ, per millorar-ne la fiabilitat, funcionalitat, disseny o per altras motius.
No accepta cap responsabilitat pels possibles errors, inexactitut o la possible manca d'informació.