

HC144 45-55Hz 230V

HC144 45-55Hz 230V, Freqüencímetre d'agulla 90°, panell 144x144

Code: M12741.

> Escala: 90°
> Precisió: 0,5
> Mesura: 45...55 Hz
> Freqüència (Hz): 45...55
> Mòduls: 144x1

Descripció

- No necessiten alimentació auxiliar.
- Caixes DIN de dimensions 48, 72, 96 i 144 mm.
- Classe de precisió 0,5
- Convertidor electrònic incorporat

Aplicació

Per a la lectura precisa i fàcil de freqüència en circuits de corrent altern. La distorsió de la tensió, la freqüència de la qual volem mesurar, pot assolir una magnitud del 15% de la tensió nominal en el tercer harmònic, sense afectar la classe de precisió.

Data de creació: 27/11/2026 - CIRCUTOR, SAU es reserva el dret a realitzar canvis tècnics o modificar el contingut/imatges d'aquest document sense avís previ, per millorar-ne la fiabilitat, funcionalitat, disseny o per altres motius.
No accepta cap responsabilitat pels possibles errors, inexactitut o la possible manca d'informació.



HC144 45-55Hz 230V

Freqüencímetres d'agulla

Code: M12741.

Especificacions

Característiques mecàniques

Mida (mm) amplada x alçada x profunditat	144 x 144 x 71.8 (mm)
Fixació	Panell
Pes net (kg)	0,425

Característiques ambientals

Grau de protecció	Panell: IP 52 (Frontal), IP 00 (Terminals)
Temperatura d'emmagatzematge	-25...+40 °C
Temperatura de treball	+10 ... +30 °C

Normes

Certificacions	CE
Seguretat elèctrica, Altitud màx. (m)	2000
Normes	BS 89, UNE-EN 60051, IEC 144, DIN 43780, IEC 51, UNE 21318

Circuit de mesura de corrent

Sobrecàrrega admisible	1,5 In permanent / 15 In durant 1s

Circuit de mesura de tensió

Consum	2 ... 3 VA
Freqüència de mostreig	50 ... 400 Hz
Tensió nominal	230 Vca

Característiques elèctriques

Tensió d'aïllament, circuit	2kV a 50 Hz < 1min entre mecanismo y caja

Precisió de mesures

Precisió	0,5 % FE

HC
Freqüencímetres d'agulla 90°

CODI	TIPUS	Escala	Precisió	Mòduls	Mesura	Freqüència (Hz)
HC72						
M12721.	HC72 45-55Hz 230V	90°	0,5	72x72	45...55 Hz	45...55
HC96						
M12731.	HC96 45-55Hz 230V	90°	0,5	96x96	45...55 Hz	45...55
HC144						

Data de creació: 27/11/2026 - CIRCUTOR, SAU es reserva el dret a realitzar canvis tècnics o modificar el contingut/imatges d'aquest document sense avís previ, per millorar-ne la fiabilitat, funcionalitat, disseny o per altres motius.
No accepta cap responsabilitat pels possibles errors, inexactitut o la possible manca d'informació.



HC144 45-55Hz 230V

Freqüencímetres d'agulla

Code: M12741.

CODI	TIPUS	Escala	Precisió	Mòduls	Mesura	Freqüència (Hz)
M12741.	HC144 45-55Hz 230V	90°	0,5	144x144	45...55 Hz	45...55

Data de creació: 27/11/2026 - CIRCUTOR, SAU es reserva el dret a realitzar canvis tècnics o modificar el contingut/imatges d'aquest document sense avís previ, per millorar-ne la fiabilitat, funcionalitat, disseny o per altres motius.
No accepta cap responsabilitat pels possibles errors, inexactitut o la possible manca d'informació.



HC144 45-55Hz 230V

Freqüencímetres d'agulla

Code: M12741.

Dimensions

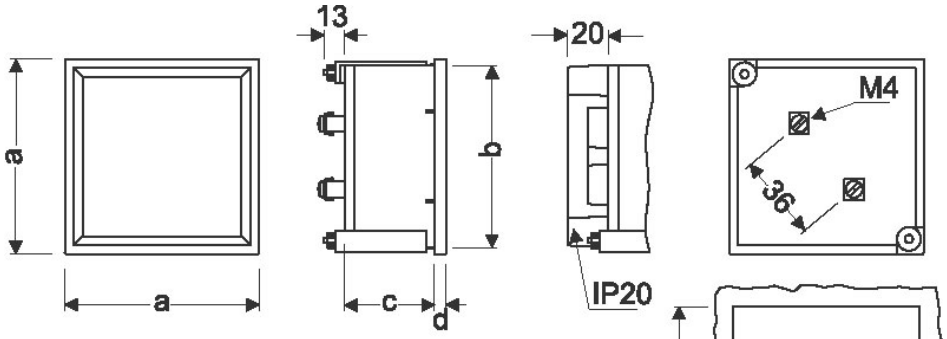

	a	b	c	d	e
48	48	44,7	61	5,2	45 +0,8
72	72	67,2	43,5	5,7	68 +0,8
96	96	91	43,5	5,7	92 +0,8
144	144	137	64,5	7,3	138 +1