

MMCSC45 .../5A

MMCSC45 .../5A, Amperímetre maximetre bimetàl·lic + amperímetre ferro mòbil, carril DIN

Code: M12661. **DESCATALOGADO**

> Escala: 90°, P1, 2
> Precisió: 3
> Rang mesura (A): .../5 A

Descripció

- No necessiten alimentació auxiliar
- Caixes DIN de dimensions 48, 72, 96 i 144 mm.
- Classe de precisió 3
- Mesura a C.A. de .../5 A (sota demanda .../1 A)
- Escales intercanvials per a MC48, MC72, MC96, MM 45, EMC72, EMC96
- Temps d'inèrcia tèrmica de 15 min (sota demanda, 8 i 30 min)

Aplicació

Per controlar en un mateix equip l'estat del corrent altern i mesurar sobrecàrregues de llarga durada, integrades en un període determinat.

Data de creació: 23/11/2026 - CIRCUTOR, SAU es reserva el dret a realitzar canvis tècnics o modificar el contingut/imatges d'aquest document sense avís previ, per millorar-ne la fiabilitat, funcionalitat, disseny o per altres motius.
No accepta cap responsabilitat pels possibles errors, inexactitut o la possible manca d'informació.



MMCSC45 .../5A

Amperímetres maximetres

Code: M12661.

Especificacions

Característiques mecàniques

Mida (mm) amplada x alçada x profunditat	85 x 52 x 65 (mm)
Fixació	Carril DIN
Pes net (kg)	0,14

Característiques ambientals

Grau de protecció	Carril DIN: IP 52 (frontal), IP 00 (Terminals)
Temperatura d'emmagatzematge	-25...+40 °C
Temperatura de treball	+10 ... +30 °C

Normes

Certificacions	UL
Seguretat elèctrica, Altitud màx. (m)	2000
Normes	BS 89, UNE-EN 60051, IEC 144, UL94, DIN 43780, IEC 51, UNE 21318

Circuit de mesura de corrent

Consum	3,25 VA
Sobrecàrrega admisible	1,5 In permanent / 15 In durant 1s

Característiques elèctriques

Tensió d'aïllament, circuit	2 KV A 50 HZ < 1min entre mecanismo y caja

Precisió de mesures

Precisió	± 3 % FE

EMC
Amperímetres maximetres

CODI	TIPUS	Escala	Precisió	Rang mesura (A)	Mòduls
M12632.	EMC96 .../5A	Doble escala 90°, P1,2, ferro mòbil P2	Bimetàl·lic	.../5 A	96x96

Escala NO inclosa

Data de creació: 23/11/2026 - CIRCUTOR, SAU es reserva el dret a realitzar canvis tècnics o modificar el contingut/imatges d'aquest document sense avís previ, per millorar-ne la fiabilitat, funcionalitat, disseny o per altres motius.
No accepta cap responsabilitat pels possibles errors, inexactitut o la possible manca d'informació.



MMCSC45 .../5A

Amperímetres maxímetres

Code: M12661.

Dimensions

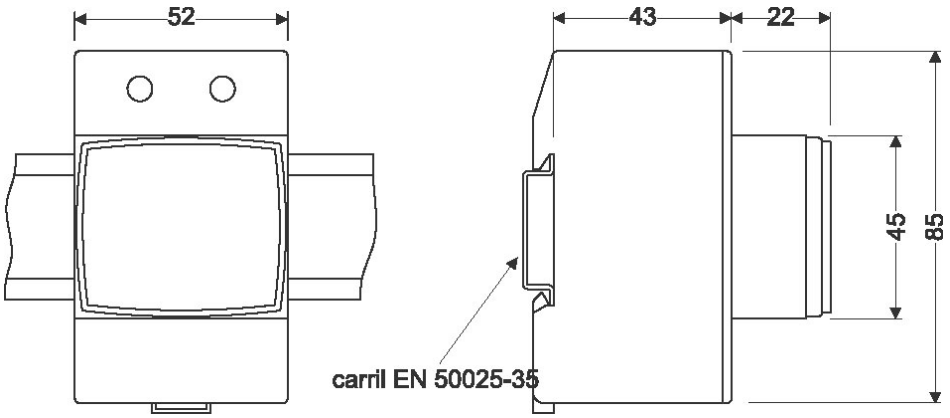

Data de creació: 23/11/2026 - CIRCUTOR, SAU es reserva el dret a realitzar canvis tècnics o modificar el contingut/imatges d'aquest document sense avís previ, per millorar-ne la fiabilitat, funcionalitat, disseny o per altres motius.
No accepta cap responsabilitat pels possibles errors, inexactitut o la possible manca d'informació.